PROYECTO	: MODIFICACIONES DE ACCESIBILIDAD UNIVERSAL 2016 / PLAN DE OBRAS
JARDIN	: JARDÍN INFANTIL CARITA DE LUNA
COMUNA	: YERBAS BUENAS
UBICACIÓN	: POBLACION ALFONSO ASTETE - PASAJE N°1 S/N
MANDANTE	: FUNDACION INTEGRA
FECHA	: AGOSTO 2016
DEPARTAMENTO	: ESPACIOS FISICOS EDUCATIVOS
LICITACION	: 007/2016

GENERALIDADES

Las presentes Especificaciones técnicas se refieren a las modificaciones que se harán en base al Decreto Supremo N°47 de la Ordenanza General de Urbanismo y construcción.

Las obras se ejecutarán de acuerdo a la normativa vigente. Todos los elementos y procesos constructivos a ser utilizados en la realización de la obra deberán cumplir con lo establecido por los respectivos proveedores, y de acuerdo a las prácticas establecidas para la construcción.

Los materiales que se especifican para las obras definitivas se entienden de primera calidad dentro de su especie conforme a las normas y según indicaciones de fábrica.

En caso que se especifique una marca de fábrica para un determinado material se entiende como una mención referencial, el contratista podrá proponer el empleo de una marca de alternativa, siempre y cuando su calidad técnica sea igual o superior o superior a la especificada; en todo caso; la opción alternativa debe someterse oportunamente a consideración del I.T.O para su aprobación o rechazo, quien resolverá al respecto.

Cualquier modificación en obra de estas Especificaciones Técnicas o a cualquier plano o antecedente del proyecto, deberá ser aprobado por inspección Técnica de Obra (ITO) y por los profesionales responsables del proyecto, quienes tienen la facultad de aprobar o rechazar las eventuales modificaciones.

REFERENTE DE NORMAS

Para el desarrollo de la siguiente obra deberán considerarse y respetarse las siguientes normas de I.N.N y extranjeras citadas a continuación:

-Cemento NCH 148-149.150.151-152-153-154-160-162
-Agregados para hormigón NCH 163-164-165-166-1116-1117
-Hormigones NCH. 170-171-172-1017-1018-1037
-Acero NCH. 203-204-210-211-217-434-519
-Electrodos NCH 304-305306-307
-Ejecución Estructura de Acero NCH 308
-Seguridad NCH 347-348-997-998
-Control Estadístico de calidad NCH 42-43-44
-Evaluación de los ensayos de comprensión en hormigón A.C.I 214-65

Y deberán considerarse en general todas las normas INN que aseguren la correcta ejecución de las obras, lo que incluirá todas las pruebas que se le requieran practicar a los distintos materiales empleados para asegurar una correcta ejecución.

0.- PREPARACION OBRAS.

0.1 PERMISO DERECHOS Y DERECHOS MUNICIPALES *(gl)*

Sera responsabilidad del Contratista de Obras adjudicado, hacerse cargo del trámite y cancelación de los permisos de construcción tanto del proyecto como de lo existente que no cuente con permiso y recepción municipal, derechos e impuestos que correspondan a lo establecido en la normativa vigente. El pago deberá hacerse en el municipio que corresponde.

Se incluyen todos los gastos por aprobaciones de planos o proyectos de instalaciones y urbanizaciones, uniones domiciliarias, empalmes, aumento de potencia eléctrica, aportes reembolsables, garantías, recepciones de obras, etc. Que correspondan según las normas reglamentarias de los respectivos servicios que tienen tuición sobre las instalaciones y urbanizaciones que consulta el proyecto.

0.2 ARCHIVO DE OBRA *(gl)*

La ITO deberá tener bajo su responsabilidad, en las oficinas de faena, toda la documentación necesaria que permita una buena fiscalización administrativa, contable y técnica, debidamente archivada, encuadernada o en cualquier forma, que permita una buena lectura y resguardo de ella.

Sin perjuicio de lo anterior, se entenderá obligatorio mantener a la vista lo siguiente: Legajo completo de planos (2 ejemplares, además de los juegos de planos para la construcción misma. Normas del I.N.N., Especificaciones Técnicas, memoria de cálculo, memorias de proyectos e instalaciones. Contratos y Sub-Contratos y sus posibles modificaciones. Catalogo o fotocopias de la Ficha técnica de todos los materiales indicados circulares e instrucciones del mandante y la ITO, relacionadas con la obra. Legajo completo de planos y copias para la ITO, como para la empresa constructora.

0.3 LIBRO DE OBRA *(gl)*

Deberá existir un Libro de Obras Foliado y triplicado como mínimo, el que permanecerá en la oficina y en el que se indicara diariamente la obra ejecutada, ordenes, especificaciones, etc., así como las observaciones del arquitecto e ingeniero estructural.

En él se indicaran además todas las observaciones que haga el mandante, quien no podrá hacer modificaciones técnicas si no cuenta con el V°B° del profesional que corresponda, además de que todas las instrucciones al personal de la obra les deberán ser comunicadas por el responsable técnico de esta, o quien lo reemplace ante una eventual ausencia.

0.4 CUBICACIONES

Todas las cantidades o cubicaciones que aparecen en los planos, especificaciones y anexos, solo son a título de orientación y no tienen validez contractual, pues el contratista deberá estudiar su propuesta sobre la base de sus propias cubicaciones.

0.5.- MEDIDAS DE PROTECCIÓN.

Todo trabajador deberá contar con los accesorios de seguridad necesarias según establece la norma chilena, esto es; casco de seguridad, zapatos de seguridad, chaleco reflectante, protector solar con protector UV, arnés de seguridad para trabajos en altura, etc. Cada una de las medidas de seguridad será revisada por el Experto en Prevención de Riesgos de Fundación Integra. Cualquier falta a dichas medidas será causal de paralización de obra por parte del Inspector.

Sera de responsabilidad del contratista mantener todas las normas de seguridad correspondientes a este tipo de trabajo, incluyéndose las indicaciones especiales de mandante sobre el particular. Se deberán mantener las normas de seguridad correspondientes referidas en este caso a las guías técnicas preparadas por el DEPARTAMENTO DE SEGURIDAD de la MUTUAL DE SEGURIDAD y/o de la ASOCIACION CHILENA DE SEGURIDAD, para este tipo de trabajo, en lo que respecta a inspecciones previas y detenidas del sector antes de iniciar cada faena; informar a transeúntes, trabajadores o público acerca de eventuales peligros, mediante letreros, afiches etc.; atenerse a normas vigentes sobre excavaciones, andamios, plataformas adecuadas, pasarelas con pasamanos, vías de acceso y evacuación, etc.; además de indicaciones especiales del mandante sobre el particular.

1.- OBRAS PRELIMINARES

1.1.- TRABAJOS PRELIMINARES

Se contempla la limpieza general del terreno de toda área a trabajar y la delimitación preventiva del espacio de trabajo. Todo material retirado o extraído del recinto, debe ser recopilado en un área de menor riesgo y fácil extracción por un camión recolector determinado por el contratista.

1.2.- CIERROS Y MEDIDAS DE PROTECCIÓN

Toda el área de construcción se cercara mediante cierros que optimicen y cercioren la seguridad de todas las personas que asisten al establecimiento y no interfiera el desarrollo de actividades cotidianas del establecimiento. Este cierre podrá consistir en elementos metálicos, como mallas y cercos (no escalables) metálicos o de maderas opacas, de una altura minina de 2.0mt o superior. En general, se dará estricto cumplimiento a las Medidas de Control y Gestión, cuyo cumplimiento cabal forma parte de la propuesta de construcción, en este Ítem, especialmente en lo relativo a minimizar los impactos de la construcción en el establecimiento.

1.2.1 - CIERROS PROVISORIOS

Se consulta cerrar provisoriamente las obras, de tal manera de garantizar la seguridad del recinto de las faenas. Será mínimo de 2mt. de altura y opacos compuestos de pies derechos de Polín Impregnado 2 a 3" y Placa OSB 11,1 mm.

1.3.- CONSTRUCCIONES PROVISORIAS

1.3.1- INSTALACION DE FAENAS

El contratista deberá contemplar dentro de su instalación de faenas la ejecución de todos los cierros provisorios para aislar las faenas de las actividades del establecimiento, solo se aceptaran cierros opacos en tableros de OSB con altura de 2,44 mt. Además deberá construir Bodega de Materiales, Oficina para la inspección técnica de obras e instalar baño químico en cantidad según los trabajadores que posea en faenas.

1.3.2.- BODEGA DE MATERIALES

Se consulta la ejecución como mínimo de una Bodega para acopio de materiales, esta deberá ejecutarse dentro de la instalación de faenas.

1.3.3.- COMEDOR DE TRABAJADORES

Se ejecutara como mínimo un recinto destinado a Comedor del Personal, con los requerimientos de mesones, bancas y cocinilla para calentar los alimentos; esta deberá ejecutarse dentro de la instalación de faenas.

1.3.4.- BAÑOS DE TRABAJADORES

Se deberán instalar, de acuerdo al número de trabajadores y el requerimiento necesario de servicios Higiénicos, conectado a sistema particular, red pública o baños químicos para este tipo de faenas, dentro del recinto de las obras.

2.- IMPLEMENTACION DS N°47 ACCESIBILIDAD

2.1.- RUTA ACCESIBLE

2.1.1.- PUERTAS HOJAS 90 CM *un*

Serán las consultadas en los planos de Arquitectura en cuanto a número, distribución y abatimiento.
Las puertas serán de madera atablerada solida o similar de 5 cm de espesor y se incluye en esta partida toda la quincallería, chapas, sujeciones, topes de puerta metálicos y cerraduras para el óptimo funcionamiento de las puertas. Además el contratista deberá contemplar en las puertas una celosía de ventilación según lo indicado en la norma SEC. No se aceptará puertas rasgadas en sus extremos ni con malos acabados.

Todas las puertas se lijarán en sus cantos y caras, luego se pintarán con látex base blanco para sellar los poros, y por último, a modo de terminación esmalte al agua extra lavable color a definir según cuadro de colores n°1 y 2 adjuntos al final de estas especificaciones técnicas.

Se pintarán por ambas caras y todos sus cantos. Se tomará especial cuidado pintar el canto inferior y superior antes de colocar la puerta.

Se consulta la instalación de Cerraduras Acero Inoxidable de acceso Modelo 960 U, llave exterior y cerrojo interior, además incluye la instalación de sujeción a 1,6 m. sobre N.P.T tipo Cadena Marca Virco o similar, color bronce.

2.1.2.- MODIFICACION DE VANOS *un*

Para resolver las modificaciones de puertas hoja 90cm que no cumplen con normativa, se deberá modificar la estructura de los pilares ubicados en vanos señalados en plano de arquitectura. Esto se resolverá en obra, dependiendo la materialidad del muro. Sera el ITO quien de las indicaciones constructivas.

2.1.3.- RAMPAS *m3*

Se considera la demolición total o parcial de rampa existente, según indicaciones de la ITO.

Se considera para salida de emergencia una rampa de hormigón, al cual tiene un descanso directo a la abertura de la puerta de emergencia de 1,5x1,5m para permitir radio de giro de una silla de ruedas, las que deberá cumplir con los requerimientos establecidos en la Ordenanza General de Urbanismo y Construcción, además de las características técnicas que a continuación se mencionan:

1. El Hormigón a utilizar en la ejecución de la Rampa será de Grado H-25, además se contempla malla acma doble y fierros empotrados en el terreno natural de diámetro mínimo 16mm.
2. El radier de la rampa tendrá un espesor mínimo de 12 CMS y una pendiente máxima de 12%, la terminación con el terreno natural debe tener Angulo 0°.
3. Todas las superficies de rampas deberán ser tratadas con esmalte epóxico color gris (pintura para pavimentos de alto tráfico).
4. A lo largo de todo el desarrollo de la rampa se consulta la provisión e instalación de cinta autoadhesiva antideslizante de 25 mm de espesor compuesta de poliéster recubierta con partículas minerales abrasivas en su cara superior, marca 3M o de calidad superior previo VºBº de ITO. Su instalación será en sentido transversal y distanciado un máximo de 10 cm. Se consultan de color negra.

2.1.4.- BARANDAS *ml*

Se consulta la implementación de barandas de seguridad en rampas, las cuales deben ser ejecutadas en acero, respetando las medidas indicadas en detalle de planos de arquitectura. Pasamanos altura a 0.95m, el cual deberá prolongarse en 0,20m en la entrada y salida de la rampa.

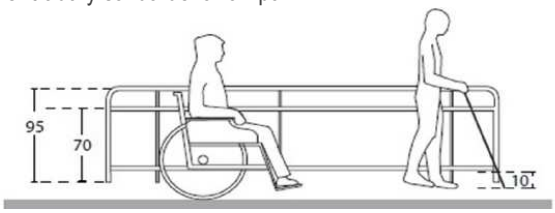

3.- BAÑO ACCESIBLE UNIVERSAL

3.1.1.- TRABAJOS PREVIOS *gl*

Se considera todo proceso preparatorio, tanto desarme, como rotura, excavaciones o alteración a la estructura del recinto existente, para la implementación de las siguientes partidas.

3.1.2.- TERMINACIONES *gl*

Se considera todas las obras necesarias para que el recinto quede en condiciones similares a la original, tanto en muros, cielos y pisos.

3.1.3.- BARRA DE APOYO FIJO *un*

Se consideran 01 barras de apoyo de medida de 60 cm, tubo de acero inoxidable de diámetro de 1" espesor 1,5mm esta irá al muro afianzado por pernos de anclaje a algún elemento estructural del muro, en recintos indicados en plano de arquitectura.

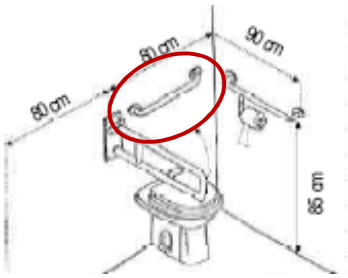

3.1.4.- LAVAMANOS ADULTO SIN PEDESTAL *un*

Se consulta recambio de lavamanos a Lavamanos sin Pedestal Adulto Marca Fanaloza Modelo Plus o similar aprobado por ITO, debe incluir Monomando Marca Fas, Sifón, llave de paso individual, fittings, conexión Agua Fría y Caliente, con descarga a muro. Según indicación en plano de arquitectura en baño de discapacitado.

3.1.5.- INSTALACIONES AGUA POTABLE FRÍA *gl*

Se debe considerar los trabajos necesarios y materiales para la conexión a Agua Potable para los nuevos artefactos.

3.1.6.- ESPEJO *un*

Se considera espejo sobre lavamanos, con marco de aluminio de dimensiones 60x80cm, el cual deberá ir fijado a muro sobre lavamanos adulto.

3.1.7.- ARTEFACTOS *un*

Se considera la implementación en este recinto de; 01 dispensador de Jabón, 01 dispensador de papel higiénico, 01 dispensador de toalla nova con palanca se instalara según decisión en terreno, modelo elite acrílico / blanco, a nivel 1.30 m del NPT.

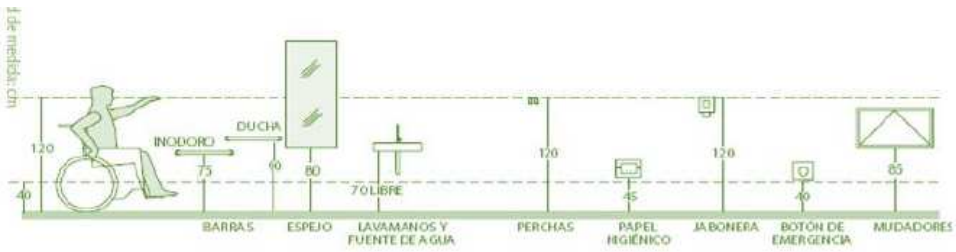

4.- SALA DE HABITOS HIGIENICOS

4.1.1.- TRABAJOS PREVIOS *gl*

Se considera todo proceso preparatorio, tanto desarme, como rotura, excavaciones o alteración a la estructura del recinto existente, para la implementación de las siguientes partidas.

4.1.2.- TERMINACIONES *gl*

Se considera todas las obras necesarias para que el recinto quede en condiciones similares a la original, tanto en muros, cielos y pisos.

4.1.3.- WC KIDS *un*

Se considera la instalación de 01 W.C. en sala de hábitos higiénicos según se señala en planta de arquitectura, se deberá instalar un W.C. silencioso Línea Kids, de Fanaloza modelo KINDER o similar superior con estanque de loza y tapa plástica Elaplas o similar calidad. Incluir Fittings necesarios llaves de paso por cada artefacto.

4.1.5.- LAVAMANOS ADULTO SIN PEDESTAL *un*

Se consulta recambio de lavamanos a Lavamanos sin Pedestal Adulto Marca Fanaloza Modelo Plus o similar aprobado por ITO, debe incluir Monomando Marca Fas, Sifón, llave de paso individual, fittings, conexión Agua Fría y Caliente, con descarga a muro. Según indicación en plano de arquitectura en baño de discapacitado.

4.1.6.- INSTALACIONES AGUA POTABLE FRÍA *gl*

Se debe considerar los trabajos necesarios y materiales para la conexión a Agua Potable para los nuevos artefactos.

4.1.7.- BARRAS DE APOYO FIJO *un*

Se consideran 02 barras de apoyo de medida de 60cm, tubo de acero inoxidable de diámetro de 1" espesor 1,5mm esta irá al muro afianzado por pernos de anclaje a algún elemento estructural del muro, en recintos indicados en plano de arquitectura.

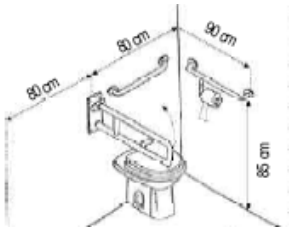

4.1.8.- BARRAS DE APOYO MOVIL *un*

La barra de apoyo móvil se considera de 70x80cm.Tubo de acero inoxidable de diámetro de 1 1/4" espesor 1,5mm, esta irá al muro afianzado por pernos de anclaje a algún elemento estructural del tabique, en recintos indicados en planos de arquitectura.

4.1.9.- ESPEJO *un*

Se considera espejo sobre lavamanos, con marco de aluminio de dimensiones 60x80cm, el cual deberá ir fijado a muro sobre lavamanos adulto y 03 espejos 50x50cm sobre lavamanos de niños.

4.1.10.- ARTEFACTOS *un*

Se considera la implementación en este recinto de; 02 dispensadores de Jabón (01 p/lavamanos niños y 01 lavamanos adulto), 01 dispensador de papel higiénico, 01 dispensador de toalla nova.

4.1.11.- TINETA + ESTRUCTURA *un*

Se consulta la modificación de la tineta completa se debe sacar la tineta existente se debe mejorar su estructura dejando la base superior de 0.90 cm y la parte posterior d 0.60 cm con una inclinación (Según Imagen) la estructura será en perfil 20 x30x2mm con una altura a la base de 0.80 cm será revestida con plancha de fibrocemento de 8 mm con toda la base sobre la tineta donde se instalara la manilla de apoyo se instalara una plancha de OSB de 11 mm y sobre esa una plancha de fibrocemento para mejor

firmeza y sobre la plancha como remate final se considera cerámica lisa blanca de 25x35 o 20x30 pegado con bekron ac y fraguado color blanco.
Se considera la instalación de tineta nueva Tina Acero Esmaltada 105 x 70 cm Blanca Sensi Dacqua O similar dimensiones y calidad.
Considera grifería nueva y conexiones Monomando Tina Ducha Muzio Stretto (salida de agua en monomando y en maneral de ducha.) (los elementos en condiciones de uso, quedaran en propiedad de jardín con el fin de generar recursos propios).
Se consulta la instalación de bañera de acero esmaltada blanca con botagua de dimensiones 1050x700mm, Marca Roca Línea SACHA 105 o similar calidad, espesor 2.2 mm con antideslizante embutido. La estructura de la tineta debe ser de perfilería metálica, revestida con placas de internit con revestimiento exterior cerámico. Según imagen adjunta.

4.1.12.- BARRA SUJECION un

Se deberá instalar una barra de seguridad de acero inoxidable, en el muro que está por sobre la tineta para que el niño(a) se sujete mientras se desarrolla el proceso de aseo e higiene.

(*) IMAGEN REFERENCIAL

.Para su instalación se deberá construir un tabique del mismo largo que tineta, en el espacio entre tineta y muro, con la finalidad de generar un apoyo confortable en sentido horizontal, según lo indica imagen.

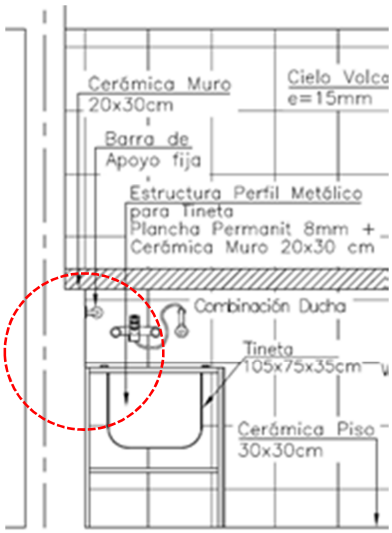

4.1.13.- RADIADOR *un*

Según distribución en planta de arquitectura en Salas de Hábitos Higiénicos se solicita la instalación de radiador eléctrico tipo Ursus Trotter modelo HMC2000 TW-TIM 2000W o similar, el cual deberá ir instalado en muro indicado en planos de arquitectura.-

4.1.14.- SEÑALETICA DE ESCAPE *un*

Se consulta la instalación de equipo de alumbrado de Emergencia con su señalética de escape luminosa.

02 Focos Direccionales de 12 Volts, 02 Flechas de Direcciones escape, Sistema de autoencendido, Indicador de Niveles de Baterías, Protección de descarga y sobrecarga

4.1.15.- INSTALACIONES ELECTRICAS *un*

Se considera la incorporación de dos enchufes, ubicados a 1.5 mt de altura, para conexión de radiador y equipo de iluminación de emergencia.

5.- MEJORAMIENTO INTEGRAL

5.1.1.- PINTURA INTERIOR *m2*

Se considera pintar en todos los recintos correspondientes al área antigua del jardín infantil (señalado en planos).
La calidad de la pintura deberá responder a las máximas exigencias de durabilidad y aspecto, tanto en materiales como en su ejecución posterior.
Las especificaciones de color y calidad de ejecución están sujetas a las indicaciones del I.T.O. debiendo efectuarse muestras previas para su aprobación.
Las pinturas deben ser compatibles con los materiales de las bases. No se harán mezclas de pinturas no indicadas por el fabricante.
Los envases deben tener identificación de fábrica clara de su contenido, proporción de mezcla y el diluyente a usar.
Las superficies a pintar deben estar perfectamente limpias y totalmente secas. No se efectuaran trabajos de pintura habiendo condiciones climáticas de humedad y temperaturas adversas.
No se efectuaran trabajos de pintura sobre superficies que se encuentren a temperaturas mayores de 35ºc.
Antes de pintar se efectuaran todos los trabajos de preparación de superficies y se aplicaran los aparejos, imprimaciones y empastes adecuados al tipo de material de la base y de la pintura.
Se aplicaran las manos necesarias para el perfecto acabado de las superficies; en todo caso se aplicara dos manos como mínimo.
No se aceptaran imperfecciones no manchas sobre elementos ajenos a la superficie a pintar.
La pasta muro se deberá dejar secar por lo menos 48 horas. Una vez seca la pasta muro se procederá a lijar y afinar toda la superficie manteniendo siempre el nivel de esta.

5.1.2.- PINTURA PUERTAS *m2*

Se considera la pintura de todas las puertas interiores y exteriores, colores de acuerdo a ficha de colores institucionales. Se aplicará esmalte al agua. Referencia: Cerecita o de igual calidad técnica

certificada, todas las puertas previo a su pintura final deberán ser perfectamente lijadas y deberán pintarse conforme a cuadro normativo institucional según el recinto que sirvan.
Antes de pintar la superficie, ésta deberá encontrarse totalmente limpia, sin grasas ni florescencias y principalmente seca.

5.1.3.- PINTURAS REJAS SEPARADORAS Y ELEMENTOS METALICOS gl
Se considera la pintura para todas las rejas separadoras existentes y elementos metálicos previos a aplicación de pintura definitiva se aplicará 02 manos de anticorrosivo distinto color, finalmente se aplicará 02 manos de esmalte Sintético Ceresita Color Gris StoneWall.

5.1.4.- CAMBIO DE CERRADURAS un
Se considera el cambio de cerraduras para los recintos: salas de actividades (ingreso y escape), puertas dobles de acceso y ambos hall, baño discapacitados.
Se consulta la instalación de Cerraduras Acero Inoxidable de acceso Modelo 960 U, llave exterior y cerrojo exterior, la partida cerraduras incluye la instalación de sujeción a 1,6 m. sobre N.P.T tipo Cadena Marca Virco o similar, color bronce

5.1.5.- TOPE DE GOMA un
Topes de goma o plástico esféricos De DVP, o similar superior. Irán perfectamente afianzados a pisos.
Serán de color blanco. En casos que dichos topes no sean adecuados deberán hacerse topes especiales que cumplan dicha función con eficiencia y seguridad. Deben estar ubicados a no menos del último tercio de cada hoja.

5.1.6.- GANCHOS DE SUJECION un
Todas las puertas consultan ganchos de sujeción.

5.1.7.- EQUIPOS DE ILUMINANCION un
Se considera el reemplazo de los artefactos según planimetría o según indique la ITO e instalaciones eléctricas, (cableado, conductos, cajas, uniones, etc.) Respecto a los artefactos a instalar, se deben considerar de marca Bticino línea magic, home o similar. Alta eficiencia 2 x 18 W estancos, carcasas y cubiertas de policarbonato de 1,2 mt de longitud sobrepuestos.

5.1.8.- REVESTIMIENTO PISO CERAMICO ANTIDESLIZANTE EN SALA DE HABITOS HIGIENICOS m2
Se consulta la instalación en piso de cerámica, color y forma de acuerdo a lo existente si no se encontrara modelo igual se deberá cambiar la totalidad del paño, será marca Cordillera o similar, antideslizante 33x33 cm, de calidad porcelanato, en Cocinas, bodegas y baños. Se utilizará adhesivo Beckrón o similar de acuerdo a recomendación del fabricante, el cual deberá colocarse con espátula o llana dentada en la totalidad del reverso de las palmetas, en un espesor de 5 mm. Posteriormente será ubicada en su lugar y presionada contra el piso, hasta que rebalse la mezcla por los bordes. Se utilizarán separadores en cruz de 3 mm. El fragüe será blanco.
No se aceptarán variaciones de color entre una caja y otra. Se verificará la nivelación de los pavimentos, así como también los cortes, atraques y encuentros con otros pavimentos, los que deberán ser rectos y limpios, sin despuntes y tendrán ajustes precisos. Se tendrá especial cuidado en verificar la linealidad ortogonal de las canterías y la homogeneidad del fragüe.
La instalación se hará sobre superficies niveladas, perfectamente lisas, secas y libres de polvo o restos de empastes o estucos.
Se utilizará adhesivo Beckrón o similar de acuerdo a recomendación del fabricante, el cual deberá colocarse con espátula o llana dentada en la totalidad del reverso de las palmetas, en un espesor de 5 mm.
Se considera fragüe cubre junturas

5.1.9.- GUARDAPOLVO DE MADERA ml
En todos los recintos se consulta la instalación de guardapolvos de madera en pino finger GP 21 14x70mm y ¼ rodón CR1 15x15 mm.
Fijación: Tornillo de cabeza plana rehundidos de 1 1/2", a tarugos colocados cada 0,50 m. de distancia máxima.

5.1.10.- CORNISAS POLIESTIRENO EXTRUÍDO *ml*

En recintos con cielos de placa yeso cartón se consultan poliestireno extruido 70 kg/m3, modelo D 50x40 referencia Nomastyl Bunsel, o de igual calidad o superior certificada ; afianzada al muro y cielo con adhesivo de montaje, referencia.Thomsit Montaje o de igual calidad o superior certificada

5.1.11.- EMPASTES Y ENLUCIDOS *m2*

Todas las superficies interiores de Placa de Yeso cartón deberán ser perfectamente enlucidas con pasta de muro interior, prolijo lijado para obtener una superficie uniforme sin rastro de unión de planchas antes de aplicar el primer aparejo de pintura.

5.1.12.- PINTURA DE GUARDAPOLVOS, CORNISAS, PILASTRAS Y SOBREMARCOS *m2*

Se aplicará esmalte al agua. Referencia: Cerecita o de igual calidad técnica certificada, todos los elementos como guardapolvos cornisas, pilastras y sobremarcos deberán pintarse conforme a cuadro normativo institucional según el recinto que sirvan.

Antes de pintar la superficie, ésta deberá encontrarse totalmente limpia, sin grasas ni florescencias y principalmente seca.

5.1.13.- PINTURAS DE CIELOS *m2*

Las superficies de los cielos se sellaran con esmalte al agua diluido con 20% de agua o con imprimante vinílico de cerecita.

Posterior a ello se procederá a empastar tanto las uniones de planchas como los tornillos con pasta muro, nivelando de este modo los cielos.

5.1.14.- MEJORAMIENTO DE CUBIERTA *gl*

Se considera en áreas de humedad señaladas en plano de arquitectura, la revisión de cubierta y generar sellos para evitar filtraciones, asimismo reparar todas las áreas que se encuentran afectadas por humedad, dejando un acabado sin imperfecciones y con pintura antihongos.

5.1.15.- PROTECCION METALICAS EN VENTANAS *un*

Todas las ventanas consultan la instalación de protecciones metálicas ejecutadas en perfil cuadrado 20x20 conforme a detalle que entregará el inspector técnico de Obra, su instalación deberá ejecutarse mediante perno que traspase el ancho del tabique y afianzada por su interior. Todas las protecciones consultan la ejecución de 02 manos de anticorrosivo estructural diferente color y 02 manos de esmalte sintético color según cartilla de colores institucionales.

5.1.17.- REUBICACION PORTON DE ACCESO *gl*

Para cumplir con radio de giro de área de evacuación, se deberá desplazar portón de acceso 50 cm hacia antejardín. Se deberá hacer el cierre lateral con marco de perfilaría metálica y malla metalica para cierre.

5.1.17.- MANTENCIONES GENERALES DE ESTABLECIMIENTO *gl*

Se debe considerar en este Ítem la relación o reposición de elementos que se encuentren dañados, descastados rotos o no en las óptimas condiciones, entre los que se puede encontrar:

-Pisos: Faltan palmetas, Trizadas, rotas, Palmetas reparadas en forma de parches, Manchadas, desniveles o hundimientos, con humedad, diferencias de niveles en vías de evacuación pavimentos de patios dañados, desnivelados o dañados.

-Muros: Fisuras o grietas, desaplomados, rugosos, pintura descascarada o manchada, revestimientos incompletos o dañados, sin revestimiento cerámico en sectores húmedos, sin aislación térmica, con humedad, guardapolvo o cornisas quebradas.

- Cielos: fisuras o grietas, sueltos, pintura descascarada o manchada revestimiento incompleto o dañado sin aislación térmica con humedad, existencia de elementos de asbesto.

- Artefactos sanitarios: Quebrados o fisurados, con filtraciones, oxidados, manchados, sellos de unión W.C. al piso gastados, pernos de anclaje W.C. lavamanos sueltos o faltantes, bañeras o duchas sin agua caliente, fiting de estanques en mal estado, que no cuenten con presión correcta de agua, lavamanos sin pedestal cuando corresponda.

- Grifería: con gotereas o filtraciones, oxidados, no estén operativas, flexibles rotos, lleve de paso sin mariposa o sin campano, existencia de grifería de plomo, llaves de paso expuesta a manipulación de los niños.

- Puertas: Abolladas, descuadradas o rotas, quincallería oxidada o dañada, sin celosías en recintos mediterráneos, ganchos de sujeción no operativos o faltantes, cerraduras no operativas, bisagras sueltas o faltantes, celosías rotas o faltantes, sala de actividades sin cerradura de libre paso embutida tipo manilla, que los recintos restringidos no cuenten con puerta.

- Ventanas: descuadradas, rotas o podridas, con filtraciones, vidrios rotos o trizados, quincallería en mal estado, hojas de ventilación inoperables, sistema de cierre dañado o faltante, sin malla mosquiteras cuando corresponde, pintura en mal estado sin film de seguridad frente a quiebre, barras de cortinas dañadas o sueltas, protecciones dañadas o rotas.

- **Instalación Eléctrica**: sin certificación, sin tablero diferencial, canalizaciones incompletas o dañadas, artefactos rotos o sueltos, insuficiencia de enchufes, sin ventilación forzada en recintos mediterráneos, equipos sin tubos y / o sin protección.

-. Instalación de gas: sin certificación, calefón sin mantención al día, falta de agua caliente en tineras duchas y un lavamos en cocina, sin redes independientes para J.L y Concesionaria, que no cuente con sistema de calefacción, calefón al interior de recintos.

-. Sistema de calefacción: sin ´protecciones , protecciones inestables o deterioradas, contaminación al interior del recinto, estufas fijas sin mantención anual con conexiones en mal estado, filtraciones, tuberías tapadas oxidadas o dañadas, estufas móviles deterioradas , sin mantenimientos

-. Cubiertas: con filtraciones, quebradas, parches en cubierta con otros materiales, existencia de cubiertas de asbesto cemento, canales en mal estado o sin pendientes, sin aislación.

5.1.18- CERTIFICACIONES *gl*

Terminada la obra D.S 548 y previo a la visación por parte del Inspector de Obra al Estado de Pago Final, el Contratista deberá entregar los siguientes antecedentes:
Carpeta que contenga:
- 03 Copias Declaración Eléctrica Interior TE-1
- 03 Copias Declaración Instalaciones de Gas TC-6
- 03 Copias de dotación de Agua Potable y Alcantarillado.

5.1.19.- PLANOS AS-BUILD Y CERTIFICACIÓN ELÉCTRICA *gl*

Se considera la regularización de los siguientes ítems:

1.- Cambio de cableado a clave EVA, regularización de canalizaciones en sector antiguo del jardín
2.- Regularización de tableros y protecciones.
3.- Regularización de malla tierra
4.- Actualización de proyecto eléctrico, certificaciones y aumento de potencia según informe de instalador.

Terminada la obra y previo a la visación por parte del Inspector de Obra al Estado de Pago Final, el Contratista deberá entregar los siguientes antecedentes para la totalidad del establecimiento;

02 Copias Papel Bond debidamente firmadas por Instalador Eléctrico autorizado de Proyecto Eléctrico de

Fuerza y Alumbrado.
01 Copia Licencia SEC vigente del Instalador
01 CD respaldo Planimetría
Certificado TE-1 Declaración Eléctrica Interior debidamente inscrita

5.1.20.- LIMPIEZA GENERAL gl

Este ítem considera todas las labores de limpieza necesarias para hacer entrega de la obra en óptimas condiciones, tanto interiormente como en el entorno. Por lo tanto, el contratista, deberá preocuparse de liberar de todo escombro y realizar un acabado de superficies que permita la ocupación óptima de cada dependencia.

NOTA: CUALQUIER OMISION EN ESTAS ESPECIFICACIONES TECNICAS QUE ATENTEN CON EL ARTE DEL BUEN CONSTRUIR, DEBERA SER AVISADA Y/O ACLARADA PREVIO PRESENTACION DE LA OFERTA.

SE REITERA QUE TODAS LAS INSTALACIONES DOMICILIARIAS DEBEN ESTAR APROBADAS, Y REGULARIZADAS POR LOS ORGANISMOS CORRESPONDIENTES COMO REQUISITO PARA LA RECEPCION POR PARTE DE INTEGRA.

CONSIDERACIONES GENERALES Y ASPECTOSTÉCNICOS

▪Se debe instalar Mallas Mosquiteras conforme a lo especificado en los siguientes recintos; Salas de Actividades ,Salas de Hábitos Higiénicos, Bodegas de Material Didáctico, Patio Cubierto, Cocina, ,Bodega de Alimentos, Bodega de Aseo , Servicio Higiénico Manipuladora, servicio higiénico Personal y personal de aseo, Comedor de Personal, sala multiuso, oficina administrativa , Oficina de Directora.

▪Se debe instalar extractor de aire en los siguientes recintos; Sala de Hábitos Higiénicos, Bodega de Material Didáctico, Servicio Higiénico Personal, Cocina, Bodega de Alimentos, Servicio Higiénico Manipuladora y Bodega de general.
▪De las cerraduras de Puertas, se consultan los siguientes modelos conforme a las puertas que sirven:
-Sala de Hábitos Higiénicos / Sala de Mudas: Scanavini Acero Inoxidable 960U, manilla y roseta con seguro.
-Sala de Actividades; Puerta de Acceso: Scanavini Acero Inoxidable 960U Manilla y roseta perforación cilindro exterior, manilla y roseta seguro interior.
-Sala de Expansión; Puerta de Acceso: Scanavini Acero Inoxidable 960U Manilla y roseta perforación cilindro exterior, manilla y roseta seguro interior.
-Puerta de Emergencia: Scanavini Acero Inoxidable 960U Manilla y roseta perforación cilindro exterior, manilla y roseta seguro interior.
-Bodega de Material Didáctico: Scanavini Acero Inoxidable 960U Manilla y roseta perforación cilindro exterior, manilla y roseta seguro interior.
-Pasillo Administración: Scanavini Acero Inoxidable 960U Manilla y roseta perforación cilindro exterior, manilla y roseta seguro interior.
-Oficina Directora: Scanavini Acero Inoxidable 960U Manilla y roseta perforación cilindro exterior, manilla y roseta seguro interior.
-Sala multiuso: Scanavini Acero Inoxidable 960U Manilla Simple paso.
-Servicio Higiénico Personal: Scanavini Acero Inoxidable 960U Manilla y roseta perforación cilindro exterior, manilla y roseta seguro interior.
-Cocina: Scanavini Acero Inoxidable 960U Manilla Simple paso.
-Bodega de Alimentos: Scanavini Acero Inoxidable 960U Manilla y roseta perforación cilindro exterior, manilla y roseta seguro interior.
-Servicio Higiénico Manipuladora: Scanavini Acero Inoxidable 960U Manilla y roseta con seguro.
-Bodega General: Scanavini Acero Inoxidable 960U Manilla y roseta perforación cilindro exterior, Manilla y roseta seguro interior.

▪DE LAS MIRILLAS Y CUERPOS VIDRIADOS:
-Puertas con mirillas 20x80; Acceso Sala de Actividades, Pasillo área administración, Pasillo área Alimentación.

-Puertas con ½ cuerpo vidriado; Sala de Hábitos Higiénicos, Comedor de Personal, Cocina.

▪DE LOS GANCHOS DE SUJECIÓN Y PESTILLOS EXTERIORES.
-Puertas con ganchos de sujeción; Todas las puertas consideran ganchos de sujeción altura 1,60m s.n.p.t
-Pestillos exteriores; Sala de Hábitos Higiénicos, Servicio Higiénico Personal y Discapacitados, Acceso Pasillo área administración, Acceso Pasillo área alimentación.

▪DE LAS CELOSÍAS EN PUERTAS
-Puertas con celosías de madera inferior; Puerta de acceso y emergencia Sala de Actividades, Sala de Hábitos Higiénicos, Bodega de Material Didáctico, bodega general, Servicio Higiénico Personal y discapacitados, Servicio Higiénico Manipuladora ,Pasillo acceso área administración, pasillo acceso área servicio alimentación, Comedor de Personal, sala multiuso 1 y 2, Cocina, Salida Patio de Servicio.

Puertas con celosías de madera inferior y superior; Bodega de Aseo, Bodega de Alimentos.

▪DISPENSADORESDE JABÓN, PAPEL HIGIÉNICO Y PAPEL TIPO NOVA
Sala de Hábitos Higiénicos; 02 dispensadores de Jabón (01 p/lavamanos niños y 01 sobre tineta), 01 dispensador de papel higiénico, 01 dispensador de toalla nova.
Comedor de Personal; 01 dispensador de jabón, 01 dispensador de toalla nova.
Servicio Higiénico Personal, personal de aseo y Discapacitados; 01 dispensador de Jabón, 01 dispensador de papel higiénico, 01dispensador de toalla nova.
Servicio Higiénico Manipuladora; 01 dispensador de Jabón, 01 dispensador de papel higiénico, 01 dispensador de toalla nova.
Cocina; 01dispensador de Jabón, 02 dispensadores de toalla nova

▪Todas las superficies de rampas deberán ser tratadas con esmalte epóxico color gris.

……
CLAUDIA CUCURELLA BUSTOS
REP. LEGAL / FUNDACION INTEGRA

……..
ISABEL VALENZUELA MAUREIRA
ARQUITECTO ITO / FUNDACION INTEGRA

6.3 wc

- El espacio en torno a la taza debe considerarse según la **forma de aproximación**. Esta puede ser lateral a derecha o izquierda, frontal u oblicua, según la forma en que se realiza la transferencia desde la silla al wc.

- El **mecanismo de descarga** de agua puede ser mediante palanca accionable con mano, codos, etc.
- El papel higiénico deben situarse a una altura entre 70 a 90 cm y ser alcanzables en un **radio de acción** de 45 cm desde el inodoro.
- La **altura** de la taza debe adecuarse a la altura de 50 cm (altura a nivel con la silla de ruedas). Si la altura estándar es menor se colocará sobre una base lo más ceñida a la forma de la base del inodoro para no interferir con la aproximación a él.

Es importante que el wc sobresalga lo más posible de la pared para poder situar en profundidad la silla de ruedas. Si se usan inodoros sin estanque de agua se recomienda desplazarlo hacia delante hasta alcanzar una distancia mínima de 70 cm de **profundidad**.

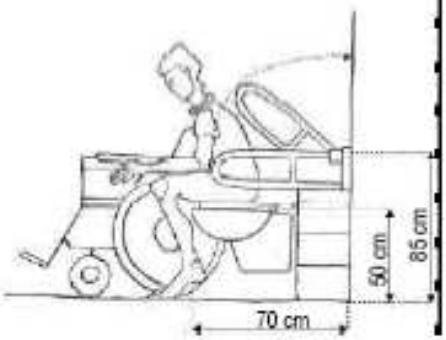

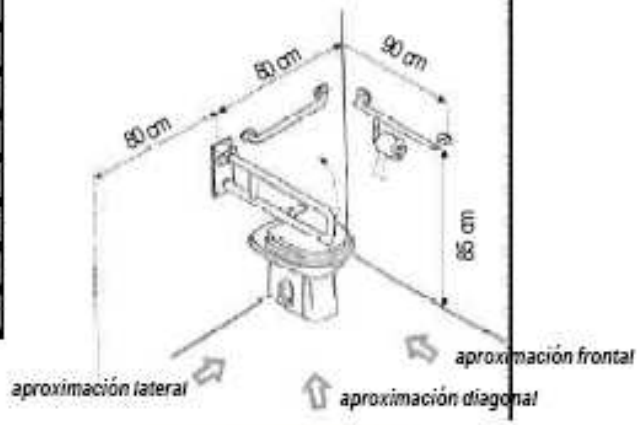

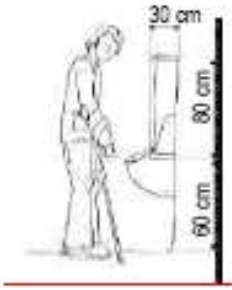

Los **urinarios** deben considerar espacios de aproximación sin obstáculos, barras de apoyo verticales de 80 cm de longitud, separadas 30 cm de la pared, y gancho para colgar las muletas o bastones.

Altura WC modificada en obra para alcanzar la altura adecuada.

6.2 lavamanos

- La aproximación al lavamanos es frontal. No debe tener pedestal ni mobiliario inferior que dificulte la aproximación.
- Para usuarios en silla de ruedas, la altura de colocación será de 80 cm. La altura mínima libre inferior será de 75 cm.
- Es conveniente aislar las cañerías de desagüe y alimentación que podrían causar quemaduras a personas con falta de sensibilidad en las piernas.
- La grifería debe ser del tipo palanca, presión u otro mecanismo que no requiera el giro de la muñeca.
- El espejo se instalará a una altura de 100 cm desde el suelo inclinado 10° con respecto a la vertical.
- Los toalleros y secador de manos se instalarán a una altura máxima de 110 cm.

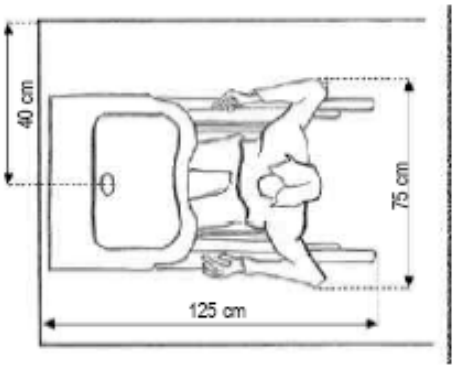

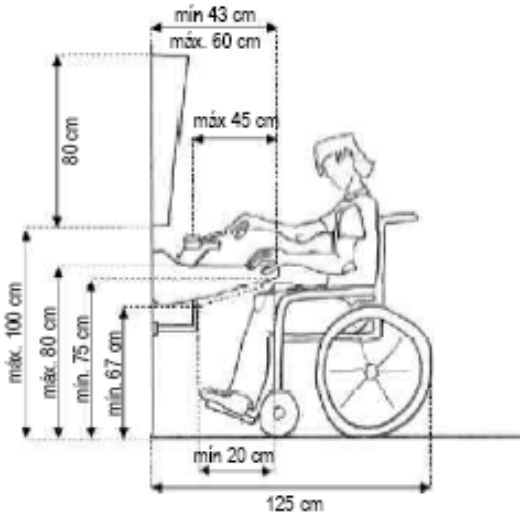

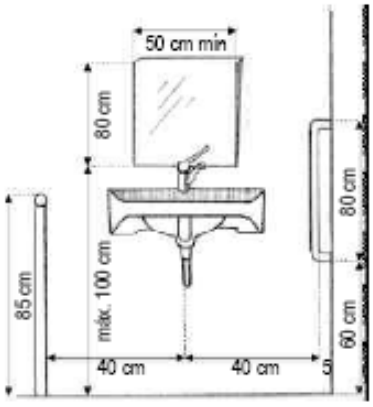

- Las **barras de apoyo** se disponen en el espacio de utilización próximo al aparato sanitario para ayudar en su uso a la persona discapacitada.

En el caso de baños de viviendas, las barras de apoyo deben ajustarse a las necesidades y costumbres del usuario.

En el caso de lugares de uso público es necesario buscar una ubicación que satisfaga las necesidades al mayor número de usuarios.

Las barras de apoyo deben tener un diámetro 3,5 cm, ser de material antideslizante, de color contrastante con las paredes y suelo y anclaje resistente.

La barra abatible se coloca en el costado desde donde se hace la transferencia desde la silla de ruedas hacia el wc.

CUADRO N°1 **"COLORES INSTITUCIONALES PARA FACHADAS Y EXTERIORES ESTABLECIMIENTOS FUNDACION INTEGRA".**	
FACHADAS	
AMARILLO	AMARILLO 7264D SARDONYX
VERDE	VERDE 7185A BROADLAF
AZUL	AZUL 7075D ELECTRON BLUE
ROJO	ROJO AC111R ARRESTING RED
BLANCO	BLANCO CW065W CAMELLE
ELEMENTOS EXTERNOS	
REJA EXTERIOR	GRIS 8784D BLACKTHORN
REJA DE PATIOS INTERIIORES	GRIS 8784D BLACKTHORN
MURO PERIMETRAL NTERIOR	GRIS 8782W STERLING COIN
MURO PERIMETRAL EXTERIOR	GRIS 8782W STERLING COIN
TECHOS	AMI 183 GRIS CENIZA(CINTAC)
CANALES DE AGUAS LLUVIA	GRIS 8783M STONEWALL
CASETA DE BASURA /GAS	GRIS 8783M STONEWALL
ELEMENTOS QUE DEN HACIA EL EXTERIOR	
PUERTA ACCESO A ESTABLECIMIENTOS	VERDE 7185A BROADLAF AMARILLO 7264D SARDONYX AZUL 7075D ELECTRON BLUE
PUERTAS A SALA DE ACTIVIDADES	Exterior. 7075D ELECTRON BLEU
PUERTAS DE ESCAPE	VERDE 7185A BROADLAF
PUERTAS COCINAS	ROJO AC111R ARRESTING RED
PUERTAS BAÑOS DICAPACITADOS	VERDE 7185A BROADLAF
PUERTA BAÑO PERSONAL DE COCINAS	ROJO EXTERIOR- INTERIOR:AC111R ARRESTING RED
PUERTA BAÑO DOCENTES	AMARILLO 7264D SARDONYX
PUERTAS OFICINAS	AMARILLO 7264D SARDONYX
PUERTAS BODEGA ALIMENTOS	ROJO EXTERIOR:AC111R ARRESTING RED
PUERTAS BODEGAS DE MAT. DIDACTICO	AMARILLO 7264D SARDONYX
PUERTAS BOD MAT ASEO	GRIS 8783M STONEWALL

GUARDAPOLVOS PASOS CUBIERTOS Y CIRCULACIONES	GRIS 8783M STONEWALL

NOTA: Refrencia a colores de acuerdo a pantone de "Cerecita" no implica que tengan que ser de esa marca, solo es una muestra del color institucional acordado.

CUADRO N° 2
"FICHA DE COLORES PARA JARDINES INFANTILES Y SALAS CUNA INTEGRA"

Item	Descripción de Recintos	Cielos	Pavimetos	Muros	Guardapolvos	Puerta acceso y Centros cde Puerta	Puerta Escape	Marcos de Ventanas
1	**Area de Párvulos**							
1.1	Sala actividades	Blanco	de acuerdo a proyect. Pavim.	Colores pasteles cercanos al Blanco 8471W SILK WHISPER/ 8140 MISTED POLLEN/ 8090W WINTER WHISPER/ 8000W AIRLAND BLEU/ 7990W PEARL VIOLET	GRIS 8783M STONEWALL	Exterior. 7075D ELECTRON BLEU Interior: 7074M BRANDON´S BLEU	VERDE 7185A BROADLAF	idem puerta corresp.
1.2	Sala de hábitos higiénicos		de acuerdo a proyect. Pavim.	Ceramicos de piso a cielo, color blanco(colocar friso a 1,2 con colores)	Retorno Pav. Ceramico Blanco o similar	AMARILLO 7264D SARDONYX	NO TIENE	idem puerta corresp.
2	**Area Administrativa**							
2.1	Hall	Blanco	de acuerdo a proyect. Pavim.	Colores pasteles cercanos al Blanco /8471W SILK HISPER/ 8140 MISTED POLLEN/ 8090W WINTER WHISPER/ 8000W AIRLAND BLEU/ 7990W PEARL VIOLET. Puede contemplar un muro de color Institucionales: VERDE 7185A BROADLAF/AMARILLO 7264D SARDONYX/ AZUL 7075D ELECTRON BLUE/ROJO AC111R ARRESTING RED	GRIS 8783M STONEWALL	Puerta Acceso Ppal.: VERDE 7185A BROADLAF AMARILLO 7264D SARDONYX AZUL 7075D ELECTRON BLUE	NO TIENE	idem puerta corresp.
2.2	Oficinas		de acuerdo a proyect. Pavim.	Colores pasteles cercanos al Blanco /8471W SILK WHISPER/ 8140 MISTED POLLEN/ 8090W WINTER WHISPER/ 8000W AIRLAND BLEU/ 7990W PEARL VIOLET. Puede contemplar un muro de color Institucionales: VERDE 7185A BROADLAF/AMARILLO 7264D SARDONYX/ AZUL 7075D ELECTRON BLUE/ROJO AC111R ARRESTING RED	GRIS 8783M STONEWALL	Amarillo 7264D SARDONYX	NO TIENE	idem puerta corresp.
2.3	Baño Personal y minusvalidos		de acuerdo a proyect. Pavim.	Ceramicos de Ciel-Suelo color blanco(colocar friso a 1,2 con colores instit, ver detalle adjunto)	Retorno Pav. Ceramico Blanco o similar	Verde 7184D	NO TIENE	idem puerta corresp.
2.4	Comedor de personal		de acuerdo a proyect. Pavim.	Colores pasteles cercanos al Blanco /8471W SILK WHISPER/ 8140 MISTED POLLEN/ 8090W WINTER WHISPER/ 8000W AIRLAND BLEU/ 7990W PEARL VIOLET. Puede contemplar un muro de color Institucionales: VERDE 7185A BROADLAF/AMARILLO 7264D SARDONYX/ AZUL 7075D ELECTRON BLUE/ROJO AC111R ARRESTING RED	GRIS 8783M STONEWALL	Amarillo 7264D SARDONYX		idem puerta corresp.
2.5	Bodega material didáctico		de acuerdo a proyect. Pavim.	Color Blanco	GRIS 8783M STONEWALL	Amarillo 7264D SARDONYX	NO TIENE	idem puerta corresp.
3	**Area de Servicios**							
3.1	Hall servicio	Blanco	de acuerdoa proyecto de Pavimentos	Base Colores pasteles, puede contemplar un muro de color	GRIS 8783M STONEWALL	ROJO AC111R ARRESTING RED	NO TIENE	idem puerta corresp.
3.2	Cocina general		de acuerdo a proyect. Pavim.	Ceramicos de Ciel-Suelo color blanco(colocar friso a 1,2 con colores instit, ver detalle adjunto)	Retorno Pav. Ceramico Blanco o	ROJO AC111R ARRESTING RED		idem puerta corresp.
3.3	Bodega de alimentos		de acuerdo a proyect. Pavim.	Color Blanco	GRIS 8783M STONEWALL	ROJO AC111R ARRESTING RED	ROJO AC111R ARRESTING RED	idem puerta corresp.
3.4	Bodega útiles de aseo		de acuerdo a proyect. Pavim.	Color Blanco	GRIS 8783M STONEWALL	GRIS 8783M STONEWALL	NO TIENE	idem puerta corresp.
3.5	Baño Personal Cocinas		de acuerdo a proyect. Pavim.	Ceramicos de Ciel-Suelo color blanco(colocar friso a 1,2 con colores instit, ver detalle adjunto)	Retorno Pav. Ceramico Blanco o	ROJO AC111R ARRESTING RED	NO TIENE	idem puerta corresp.

CUADRO N° 2

"FICHA DE COLORES PARA JARDINES INFANTILES Y SALAS CUNA INTEGRA"

Item	Descripción de Recintos	Cielos	Pavimetos	Muros	Guardapolvos	Puerta acceso y Centros cde Puerta	Puerta Escape	Marcos de Ventanas
4	**Sala Cuna**							
4.1	Hall sala cuna	Blanco	de acuerdo a proyect. Pavim.	Colores pasteles cercanos al Blanco /8471W SILK WHISPER/ 8140 MISTED POLLEN/ 8090W WINTER WHISPER/ 8000W AIRLAND BLEU/ 7990W PEARL VIOLET. Puede contemplar un muro de color Institucionales: VERDE 7185A BROADLAF/AMARILLO 7264D SARDONYX/ AZUL 7075D ELECTRON BLUE/ROJO AC111R ARRESTING RED	GRIS 8783M STONEWALL	Puerta Acceso Ppal.: VERDE 7185A BROADLAF AMARILLO 7264D SARDONYX AZUL 7075D ELECTRON BLUE	NO TIENE	idem puerta corresp.
4.2	Sala actividades		de acuerdo a proyect. Pavim.	Colores pasteles cercanos al Blanco /8471W SILK WHISPER/ 8140 MISTED POLLEN/ 8090W WINTER WHISPER/ 8000W AIRLAND BLEU/ 7990W PEARL VIOLET.	GRIS 8783M STONEWALL	Azul Exterior. 7075D Interior: 7074M	Verde Pintura 7185A 7184D	idem puerta corresp.
4.3	Sala de mudas y Habitos Higienicos		de acuerdo a proyect. Pavim.	Ceramicos de Ciel-Suelo color blanco(colocar friso a 1,2 con colores instit, ver detalle adjunto)	Retorno Pav. Ceramico Blanco o similar	AMARILLO 7264D SARDONYX	NO TIENE	idem puerta corresp.
4.4	Sala de amamantamiento		de acuerdoa proyecto de Pavimentos	Colores pasteles cercanos al Blanco	GRIS 8783M STONEWALL	Colores pasteles cercanos al Blanco. Preferentemente tonos azules.*	BLANCO	idem puerta corresp.
4.5	Baño Personal		de acuerdo a proyect. Pavim.	Ceramicos de Ciel-Suelo color blanco(colocar friso a 1,2 con colores instit, ver detalle adjunto)	Retorno Pav. Ceramico Blanco o similar	AMARILLO 7264D SARDONYX	NO TIENE	idem puerta corresp.
4.6	Bodega material didáctico sala cuna		de acuerdo a proyect. Pavim.	Color Blanco	gris 8783M	AMARILLO 7264D SARDONYX	NO TIENE	idem puerta corresp.
5	**Area de Servicios Sala Cuna**							
5.1	Cocina de Leche	Blanco	de acuerdo a proyect. Pavim.	Ceramicos de Ciel-Suelo color blanco(colocar friso a 1,2 con colores instit, ver detalle	Retorno Pav. Ceramico	Rojo	NO TIENE	idem puerta corresp.
5,2	Cocina de sólidos		de acuerdo a proyect. Pavim.	Ceramicos de Ciel-Suelo color blanco(colocar friso a 1,2 con colores instit, ver detalle	Retorno Pav. Ceramico	Rojo	NO TIENE	idem puerta corresp.
5.3	Bodega de alimentos sala cuna		de acuerdo a proyect. Pavim.	Color Blanco	GRIS 8783M STONEWALL	ROJO AC111R ARRESTING RED	NO TIENE	idem puerta corresp.
5.4	Bodega útiles de aseo sala cuna		de acuerdo a proyect. Pavim.	Color Blanco	GRIS 8783M STONEWALL	GRIS 8783M STONEWALL	NO TIENE	idem puerta corresp.
5.5	Baño Personal		de acuerdo a proyect. Pavim.	Ceramicos de Ciel-Suelo color blanco(colocar friso a 1,2 con colores instit, ver detalle adjunto)	Retorno Pav. Ceramico Blanco o similar	AMARILLO 7264D SARDONYX	NO TIENE	idem puerta corresp.

NOTA: Refrencia a colores de acuerdo a pantone de "Cerecita" no implica que tengan que ser de esa marca, solo es una muestra del color institucional acordado.

CUADRO Nº 1
ARTEFACTOS POR RECINTO PARA ESPECIALIDADES DE AGUA POTABLE
ELECTRICIDAD Y CORRIENTES DEBILES Y GAS LICUADO

RECINTOS	AGUA POTABLE FRIA Y CALIENTE		ELECTRICIDAD Y CORRIENTES DEBILES				GAS Red de Integra/Red		
	Artefactos conectados a Red de Agua Caliente	Artefactos conectados a Red de Agua Fria	cantidad de Luminarias por Recinto	cantidad de Enchufes por Recinto	cantidad de Equipos de Emergencia por Recinto	Citofonos /Telefonia / Internet por recinto	Agua Caliente	Calefacción	Artefactos Cocinas
Area Docente									
Sala Actividades Nivel Sala Cuna	/	/	12*	3 enchufes dobles	2 equipo	al menos 1 enchufes deben contar con 2 punto de red c/u	/	Red 2 de Integra	/
Sala de Muda y habitos Higienicos nivel Sala Cuna	tineta lavamanos	tineta lavamanos	3*	1 enchufe doble	1 equipo	/	Red 2 de Integra	Red 2 de Integra	/
Sala de Expansión Nivel Sala Cuna	/	/	6*	2 enchufes dobles	1 equipo	al menos 1 enchufe deben contar con 1 punto de red	/	Red 2 de Integra	/
Sala de actividades Nivel Medio	/	/	12*	3 enchufes dobles	2 equipo	al menos 1 enchufes deben contar con 2 punto de red c/u	/	Red 2 de Integra	/
Sala de Habitos Higienicos nivel parvulos	tineta lavamanos	tineta lavamanos	3*	1 enchufe doble	1 equipo	/	Red 2 de Integra	Red 2 de Integra	/
Sala de Expansión nivel parvulos	/	/	6*	2 enchufes dobles	1 equipo	al menos 1 enchufe deben contar con 1 punto de red	/	Red 2 de Integra	/
Area Administrativa									
Oficina 1	/	/	2*	2 enchufes triples	1 equipo	1 Citofono/timbre Los 2 enchufes deben contar con 1 punto de red 1 de los enchufes de debe ubicar a 1,80 m de altura donde irá gabinete y contar con circuito y automatico independiente.	/	Red 2 de Integra	/
Oficina 2	/	/	2 *	2 enchufes triples	1 equipo	1 Citofono/timbre Los 2 enchufes deben contar con 1 punto de red	/	Red 2 de Integra	/
Hall	/	/	evaluar según proyecto*	1 enchufe doble	1 equipo	/	/	Red 2 de Integra	/
Sala Multiuso 1	lavamanos	lavamanos	evaluar según proyecto*	2 enchufes triples	1 equipo	/	Red 2 de Integra	Red 2 de Integra	/
Sala Multiuso 2	lavamanos	lavamanos	evaluar según proyecto*	2 enchufes triples	1 equipo	/	Red 2 de Integra	Red 2 de Integra	/
Sala de amamantamiento	lavamanos	lavamanos	1 centro de alumbrado	1 enchufe simple	/	/	Red 2 de Integra	/	/
Baño accesible	lavamanos	lavamanos	1 centro de alumbrado	1 enchufe doble	/	/	/	/	/
Baño personal	lavamanos	lavamanos	1 centro de alumbrado	1 enchufe doble	/	/	/	/	/
Bodega Material Didactico	/	/	1*	/	/	/	/	/	/
Bodega General	/	/	1*	/	/	/	/	/	/

Area de Servicios									
Cocina general	Lavafondos/ lavaplatos Lavamanos	Lavafondos/ lavaplatos Lavamanos	2*	2 enchufes triples	1 equipo	/	Red 1 de la Concesionaria	/	Red 1 de la Concesionaria
Cocina Sala Cuna	Lavafondos/ lavaplatos Lavamanos	Lavafondos/ lavaplatos Lavamanos	2*	2 enchufes triples	1 equipo	/	Red 1 de la Concesionaria	/	Red 1 de la Concesionaria
Cocina de Leche	Lavafondos/ lavaplatos Lavamanos	Lavafondos/ lavaplatos Lavamanos	2*	2 enchufes triples	1 equipo	/	Red 1 de la Concesionaria	/	Red 1 de la Concesionaria
Bodega de Alimentos	/	/	1*	2 enchufes triples	/	/	/	/	/
Bodega utiles de aseo 1	/	/	1 centro de alumbrado	/	/	/	/	/	/
Bodega utiles de aseo 2	/	/	1 centro de alumbrado	/	/	/	/	/	/
Baño Personal c/ducha 1 (Unidad de Alimentación)	lavamanos ducha	lavamanos ducha	2 centro de alumbrado	1 enchufe doble	/	/	Red 1 de la Concesionaria	/	Red 1 de la Concesionaria
Baño Personal c/ducha 2 (general)	lavamanos ducha	lavamanos ducha	2 centro de alumbrado	1 enchufe doble	/	/	Red 2 de Integra	/	Red 2 de Integra
Circulaciones y patios									
Circulaciones (incluye circulaciones cubiertas exteriores)	/	/	evaluar según proyecto*	minimo 2 enchufes dobles	/	/	/	/	/
Patio de Servicio	/	lavadero	1 centro de alumbrado	/	/	/	debe contar con caseta para la Red 1de la Concesionaria** y para la Red 2 de Integra**	/	/
Patio Cubierto	/	/	evaluar según proyecto*	minimo 2 enchufes dobles	1 equipo	/	/	Red 2 de Integra	/

PAVIMENTOS/PINTURAS/SEGURIDAD

RECINTOS	PAVIMENTOS	PINTURAS						SEGURIDAD
	Materialidad	cielo	muros	guardapolvos	puerta acceso	puerta escape	marco ventanas	Requerimientos
Area Docente								
Sala actividades nivel sala cuna	Vinilico: Arquitac 3.2 palmetas 30x30, colores requieren diseño Ceramica: 30 x 30, colores requieren diseño	Esmalte al agua color blanco	Esmalte al agua. Colores pasteles claros	Oleo o esmalte sintetico. Color Gris	Oleo o esmalte Sintetico. Color según TTRR Colores	Oleo o esmalte Sintetico. Color según TTRR Colores	idem a puerta correspondiente	**Gancho de seguridad**: en puertas altura 1,6m **Film Antivandalico**: en ventanas con antepecho inferior a 90 cm. **Enchufes**: altura 1,3m **Rampas**: en salida de escape, pendiente max 12% art.4,2,20 OGUC. Considerarbaranda Metalica altura 0,95 m, en desniveles mayores a 90 cms. art. 4.1.7 OGUC **Marco Malla**: Malla mosquitera en ventanas **Escaleras**: en caso de existir, deben contar con baranda altura 0.95m y protección no escalable a 1,4 m. **Puertas exteriores metalicas** **Protección de Bisagras:** por ambas caras de las puertas considerar protección que evite que los niños metan sus dedos.
Sala de Expansión nivel sala cuna								
Sala Actividades nivel medio								
Sala de Expansión nivel parvulos								
Sala de Muda	Ceramica: antideslizantes 30x30, colores claros		Ceramica: de piso a cielo, color blanco 20 x 30. Considerar una franja de ceramica apaisada de colores al menos a 1,50 m del nivel de piso terminado					
Sala de Hábitos Higiénicos								
Area Administrativa								
Oficinas	Vinilico: Arquitac 3.2 palmetas 30x30, colores requieren diseño Ceramica: 30 x 30, colores requieren diseño	Esmalte al agua color blanco	Esmalte al agua: Colores pasteles claros Ceramica: en sector de lavamanos (1m2)	Oleo o esmalte sintetico. Color Gris	Oleo o esmalte Sintetico. Color según TTRR Colores	Oleo o esmalte Sintetico. Color según TTRR Colores	idem a puerta correspondiente	**Film antivandalico:** en ventanas con antepecho inferior a 90 cm **Marco Malla:** Malla mosquitera en ventanas de sala multiuso docente (comedor de personal) **Extintores:** considerar 1 equipo de emergencia por cada 150 m2 de construcción en los siguientes espacios: - Acceso Principal al establecimiento - Salida de emergencia desde sala de Actividades a Patios - Salida de Patio Cubierto.
Hall								
Sala Multiuso Docente/comedor de personal								
Sala Comunitaria								
Sala de amamantar								
Baño personal accesible para personas con discapacidad	Ceramica: antideslizantes 30x30, colores claros	Esmalte al agua color blanco	Ceramica: de piso a cielo, color blanco 20 x 30.					
Baño docente								
Baño personal auxiliar								
Bodega Material Didactico	Ceramica: antideslizantes 30x30, colores claros	Esmalte al agua color blanco	Esmalte al agua. Colores pasteles claros					
Bodega General								
Bodega Utiles de Aseo								
Area de Servicios								
Cocina General (parvulos y/o sala cuna)	Ceramica: antideslizantes 30x30, colores claros	Esmalte al agua color blanco	Ceramica: de piso a cielo color blanco	Oleo o esmalte sintetico. Color Gris	Oleo o esmalte Sintetico. Color según TTRR Colores	Oleo o esmalte Sintetico. Color según TTRR Colores	idem a puerta correspondiente	**Film antivandalico:** en ventanas con antepecho inferior a 90 cm **Enchufes:** altura 1,3m **Malla Mosquitera:** En ventanas y puertas de cocinas y bodegas de alimentos
Cocina de Leche								
Baño Manipuladoras de Alimentos								
Bodega de alimentos								
bodega de utiles de aseo			Esmalte al agua. Colores pasteles claros					
Circulaciones y Patios Cerrados								
Circulaciones(incluye circulaciones cubiertas exteriores)	Radier/pastelones/baldosa (según proyecto)	/	/	/	/	/	/	**Accesibilidad:** asegurar libre desplazamiento, salvar desniveles con rampas
Patio Cubierto	Vinilico: Arquitac 3.2 palmetas 30x30, colores requieren diseño Ceramica: 30 x 30, colores requieren diseño	Esmalte al agua color blanco	Esmalte al agua. Colores pasteles claros	Oleo o esmalte sintetico. Color Gris	Oleo o esmalte Sintetico. Color según TTRR Colores	Oleo o esmalte Sintetico. Color según TTRR Colores	idem a puerta correspondiente	
Areas Cubiertas								
Sombreadero Patio	según proyecto	/	/	/	/	/	/	
Areas No construidas								
Patio Extensión Sala Cuna	Se podra utilizar 1 o mas materiales: Pasto sintetico/ palmetas caucho/ radier/ pastelones/ baldosas antideslizantes/ terreno natural (Según proyecto)	/	/	/	/	/	/	**Rejas separadoras de patios:** de 0.90 m entre patios docentes y de 1.80 m entre otras areas **Rejas exteriores:** transparentes y con portón electrico para los accesos. **Accesibilidad**: asegurar libre desplazamiento, salvar desniveles con rampas
Patio Extensión Niveles Medios		/	/	/	/	/	/	
Patio general		/	/	/	/	/	/	
Patio Servicio	Radier	/	/	/	/	/	/	