PROYECTO : MODIFICACIONES PARA ACCESIBILIDAD UNIVERSAL 2016 / Plan de Obras
JARDIN : JARDÍN INFANTIL LOS GRILLITOS
UBICACIÓN : CRUCE MERCEDES S/N CAMINO A SAN CLEMENTE
COMUNA : TALCA
MANDANTE : FUNDACION INTEGRA
FECHA **:** AGOSTO 2016
DEPARTAMENTO : ESPACIOS FISICOS EDUCATIVOS

GENERALIDADES

Las presentes Especificaciones técnicas se refieren a las modificaciones que se harán en base al Decreto Supremo N°47 de la Ordenanza General de Urbanismo y construcción.

Las obras se ejecutarán de acuerdo a la normativa vigente. Todos los elementos y procesos constructivos a ser utilizados en la realización de la obra deberán cumplir con lo establecido por los respectivos proveedores, y de acuerdo a las prácticas establecidas para la construcción.

Los materiales que se especifican para las obras definitivas se entienden de primera calidad dentro de su especie conforme a las normas y según indicaciones de fábrica.

En caso que se especifique una marca de fábrica para un determinado material se entiende como una mención referencial, el contratista podrá proponer el empleo de una marca de alternativa, siempre y cuando su calidad técnica sea igual o superior o superior a la especificada; en todo caso; la opción alternativa debe someterse oportunamente a consideración del I.T.O para su aprobación o rechazo, quien resolverá al respecto.

Cualquier modificación en obra de estas Especificaciones Técnicas o a cualquier plano o antecedente del proyecto, deberá ser aprobado por inspección Técnica de Obra (ITO) y por los profesionales responsables del proyecto, quienes tienen la facultad de aprobar o rechazar las eventuales modificaciones.

REFERENTE DE NORMAS

Para el desarrollo de la siguiente obra deberán considerarse y respetarse las siguientes normas de I.N.N y extranjeras citadas a continuación:

-Cemento NCH 148-149.150.151-152-153-154-160-162
-Agregados para hormigón NCH 163-164-165-166-1116-1117
-Hormigones NCH. 170-171-172-1017-1018-1037
-Acero NCH. 203-204-210-211-217-434-519
-Electrodos NCH 304-305306-307
-Ejecución Estructura de Acero NCH 308
-Seguridad NCH 347-348-997-998
-Control Estadístico de calidad NCH 42-43-44
-Evaluación de los ensayos de comprensión en hormigón A.C.I 214-65

Y deberán considerarse en general todas las normas INN que aseguren la correcta ejecución de las obras, lo que incluirá todas las pruebas que se le requieran practicar a los distintos materiales empleados para asegurar una correcta ejecución.

0.- PREPARACION OBRAS.

0.1 PERMISO DERECHOS Y DERECHOS MUNICIPALES *(gl)*

Sera responsabilidad del Contratista de Obras adjudicado, hacerse cargo del trámite y cancelación de los permisos de construcción tanto del proyecto como de lo existente que no cuente con permiso y recepción municipal, derechos e impuestos que correspondan a lo establecido en la normativa vigente. El pago deberá hacerse en el municipio que corresponde.

Se incluyen todos los gastos por aprobaciones de planos o proyectos de instalaciones y urbanizaciones, uniones domiciliarias, empalmes, aumento de potencia eléctrica, aportes reembolsables, garantías, recepciones de obras, etc. Que correspondan según las normas reglamentarias de los respectivos servicios que tienen tuición sobre las instalaciones y urbanizaciones que consulta el proyecto.

0.2 ARCHIVO DE OBRA *(gl)*

La ITO deberá tener bajo su responsabilidad, en las oficinas de faena, toda la documentación necesaria que permita una buena fiscalización administrativa, contable y técnica, debidamente archivada, encuadernada o en cualquier forma, que permita una buena lectura y resguardo de ella.

Sin perjuicio de lo anterior, se entenderá obligatorio mantener a la vista lo siguiente: Legajo completo de planos (2 ejemplares, además de los juegos de planos para la construcción misma. Normas del I.N.N., Especificaciones Técnicas, memoria de cálculo, memorias de proyectos e instalaciones. Contratos y Sub-Contratos y sus posibles modificaciones. Catalogo o fotocopias de la Ficha técnica de todos los materiales indicados circulares e instrucciones del mandante y la ITO, relacionadas con la obra. Legajo completo de planos y copias para la ITO, como para la empresa constructora.

0.3 LIBRO DE OBRA *(gl)*

Deberá existir un Libro de Obras Foliado y triplicado como mínimo, el que permanecerá en la oficina y en el que se indicara diariamente la obra ejecutada, ordenes, especificaciones, etc., así como las observaciones del arquitecto e ingeniero estructural.

En él se indicaran además todas las observaciones que haga el mandante, quien no podrá hacer modificaciones técnicas si no cuenta con el V°B° del profesional que corresponda, además de que todas las instrucciones al personal de la obra les deberán ser comunicadas por el responsable técnico de esta, o quien lo reemplace ante una eventual ausencia.

0.4 CUBICACIONES

Todas las cantidades o cubicaciones que aparecen en los planos, especificaciones y anexos, solo son a título de orientación y no tienen validez contractual, pues el contratista deberá estudiar su propuesta sobre la base de sus propias cubicaciones.

0.5.- MEDIDAS DE PROTECCIÓN.

Todo trabajador deberá contar con los accesorios de seguridad necesarias según establece la norma chilena, esto es; casco de seguridad, zapatos de seguridad, chaleco reflectante, protector solar con protector UV, arnés de seguridad para trabajos en altura, etc. Cada una de las medidas de seguridad será revisada por el Experto en Prevención de Riesgos de Fundación Integra. Cualquier falta a dichas medidas será causal de paralización de obra por parte del Inspector.

Sera de responsabilidad del contratista mantener todas las normas de seguridad correspondientes a este tipo de trabajo, incluyéndose las indicaciones especiales de mandante sobre el particular. Se deberán mantener las normas de seguridad correspondientes referidas en este caso a las guías técnicas preparadas por el DEPARTAMENTO DE SEGURIDAD de la MUTUAL DE SEGURIDAD y/o de la ASOCIACION CHILENA DE SEGURIDAD, para este tipo de trabajo, en lo que respecta a inspecciones previas y detenidas del sector antes de iniciar cada faena; informar a transeúntes, trabajadores o público acerca de eventuales peligros, mediante letreros, afiches etc.; atenerse a normas vigentes sobre excavaciones, andamios, plataformas adecuadas, pasarelas con pasamanos, vías de acceso y evacuación, etc.; además de indicaciones especiales del mandante sobre el particular.

1.- *OBRAS PRELIMINARES*

1.1.- TRABAJOS PRELIMINARES *(gl)*

Se contempla la limpieza general del terreno de toda área a trabajar y la delimitación preventiva del espacio de trabajo. Todo material retirado o extraído del recinto, debe ser recopilado en un área de menor riesgo y fácil extracción por un camión recolector determinado por el contratista.

1.2.- CIERROS Y MEDIDAS DE PROTECCIÓN *(gl)*

Toda el área de construcción se cercara mediante cierros que optimicen y cercioren la seguridad de todas las personas que asisten al establecimiento y no interfiera el desarrollo de actividades cotidianas del establecimiento. Este cierre podrá consistir en elementos metálicos, como mallas y cercos (no escalables) metálicos o de maderas opacas, de una altura minina de 2.0mt o superior. En general, se dará estricto cumplimiento a las Medidas de Control y Gestión, cuyo cumplimiento cabal forma parte de la propuesta de construcción, en este Item, especialmente en lo relativo a minimizar los impactos de la construcción en el establecimiento.

1.2.1 - CIERROS PROVISORIOS *(gl)*

Se consulta cerrar provisoriamente las obras, de tal manera de garantizar la seguridad del recinto de las faenas. Será mínimo de 2mt. de altura y opacos compuestos de pies derechos de Polín Impregnado 2 a 3" y Placa OSB 11,1 mm.

1.3.- CONSTRUCCIONES PROVISORIAS

1.3.1- INSTALACION DE FAENAS *(gl)*

El contratista deberá contemplar dentro de su instalación de faenas la ejecución de todos los cierros provisorios para aislar las faenas de las actividades del establecimiento, solo se aceptaran cierros opacos en tableros de OSB con altura de 2,44 mts. Además deberá construir Bodega de Materiales, Oficina para la inspección técnica de obras e instalar baño químico en cantidad según los trabajadores que posea en faenas.

1.3.2.- BODEGA DE MATERIALES *(gl)*

Se consulta la ejecución como mínimo de una Bodega para acopio de materiales, esta deberá ejecutarse dentro de la instalación de faenas.

1.3.3.- COMEDOR DE TRABAJADORES *(gl)*

Se ejecutara como mínimo un recinto destinado a Comedor del Personal, con los requerimientos de mesones, bancas y cocinilla para calentar los alimentos; esta deberá ejecutarse dentro de la instalación de faenas.

1.3.4.- BAÑOS DE TRABAJADORES *(gl)*

Se deberán instalar, de acuerdo al número de trabajadores y el requerimiento necesario de servicios Higiénicos, conectado a sistema particular, red pública o baños químicos para este tipo de faenas, dentro del recinto de las obras.

2.- IMPLEMENTACION DS N°47 ACCESIBILIDAD

2.1.- RUTA ACCESIBLE

2.1.1.- BANDA LATERAL Y ESTACIONAMIENTO ACCESIBLE *m2*

Para el estacionamiento Accesible, se deberá contar con pavimento de radier E=15, H25, el cual deberá tener la resistencia necesaria para estacionamientos según fabricante.

Se aumentará el área de circulación exterior para cumplir con ruta accesible, *en zona de estacionamientos se considerará una franja de 1.1m la cual debe ir señalizada según se indican imagen n°1 en eett.*

Se deberá demarcar físicamente en suelo, con pintura epóxica y vertical poste metálico de 40x40x2mm con señalética universal a un 1.2mt de altura. Además del achurado en zona de desplazamiento de discapacitado. Se deberá realizar rebaje de solera en zona demarcada en planimetría, se deberá pedir autorización a entidad pertinente.

FONDO COLOR AZUL PANTONE 294C
SILUETA BLANCO
DIMENSION EXTERIOR 20X30 CM

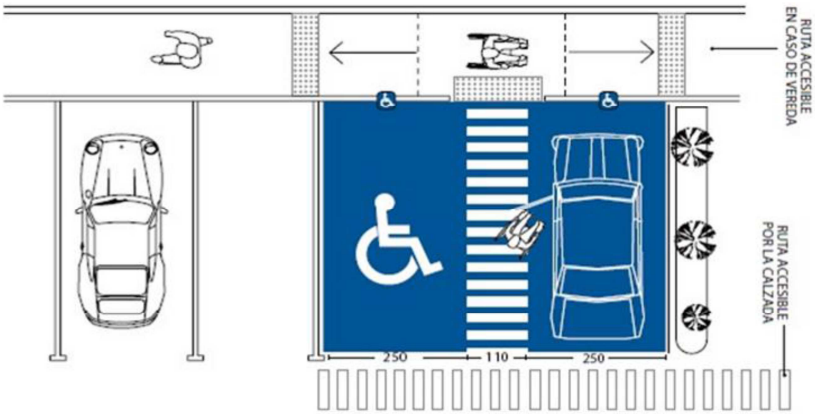

Imagen n°1

2.1.2.- PORTON CORREDERO DE ACCESO A ESTACIONAMIENTOS *un*

Se considera la instalación de un portón corredera de acuerdo a planos.

TIPO VANO	ANCHO	ALTO	CANTIDAD
Portón corredera	*6.0m*	*2.1m*	*1*

Todos estos se realizaran según planos y contemplan los siguientes materiales:

- Malla 3d acmacero galvanizada o similar
- Marco de acero galvanizado rectangular 60x40x3 mm.
- Riel fe perfil ángulo 30x30x5 mm.
- Rueda al piso 100 mm ducasse o similar
- Polín guía 35 mm ducasse o similar.
  Cerradura sobre poner scanavini 2090 con caja negra

2.1.3.- PUERTAS HOJAS 90 CM *un*

Serán las consultadas en los planos de Arquitectura en cuanto a número, distribución y abatimiento.
Las puertas serán de madera atablerada solida o similar de 5 cm de espesor y se incluye en esta partida toda la quincallería, chapas, sujeciones, topes de puerta metálicos y cerraduras para el óptimo funcionamiento de las puertas. Además el contratista deberá contemplar en las puertas una celosía de ventilación según lo indicado en la norma SEC. No se aceptará puertas rasgadas en sus extremos ni con malos acabados.

Todas las puertas se lijarán en sus cantos y caras, luego se pintarán con látex base blanco para sellar los poros, y por último, a modo de terminación esmalte al agua extra lavable color a definir según cuadro de colores n°1 y 2 adjuntos al final de estas especificaciones técnicas.

Se pintarán por ambas caras y todos sus cantos. Se tomará especial cuidado pintar el canto inferior y superior antes de colocar la puerta.

Se consulta la instalación de Cerraduras Acero Inoxidable de acceso Modelo 960 U, llave exterior y cerrojo interior, además incluye la instalación de sujeción a 1,6 m. sobre N.P.T tipo Cadena Marca Virco o similar, color bronce.

2.1.4.- MODIFICACION VANOS un

Para resolver las modificaciones de puertas hoja 90cm que no cumplen con normativa, se deberá modificar la estructura de los pilares ubicados en vanos señalados en plano de arquitectura. Esto se resolverá en obra, dependiendo la materialidad del muro. Sera el ITO quien de las indicaciones constructivas.

2.1.5.- RAMPAS m3

Se considera la demolición total o parcial de rampa existente, según indicaciones de la ITO.

Se considera para salida de emergencia una rampa de hormigón, al cual tiene un descanso directo a la abertura de la puerta de emergencia de 1,5x1,5m para permitir radio de giro de una silla de ruedas, las que deberá cumplir con los requerimientos establecidos en la Ordenanza General de Urbanismo y Construcción, además de las características técnicas que a continuación se mencionan:

1. El Hormigón a utilizar en la ejecución de la Rampa será de Grado H-25, además se contempla malla acma doble y fierros empotrados en el terreno natural de diámetro mínimo 16mm.
2. El radier de la rampa tendrá un espesor mínimo de 12 CMS y una pendiente máxima de 12%, la terminación con el terreno natural debe tener Angulo 0°.
3. Todas las superficies de rampas deberán ser tratadas con esmalte epóxico color gris (pintura para pavimentos de alto tráfico).
4. A lo largo de todo el desarrollo de la rampa se consulta la provisión e instalación de cinta autoadhesiva antideslizante de 25 mm de espesor compuesta de poliéster recubierta con partículas minerales abrasivas en su cara superior, marca 3M o de calidad superior previo VºBº de ITO. Su instalación será en sentido transversal y distanciado un máximo de 10 cm. Se consultan de color negra.

2.1.6.- BARANDAS ml

Se consulta la implementación de barandas de seguridad en rampas, las cuales deben ser ejecutadas en acero, respetando las medidas indicadas en detalle de planos de arquitectura. Pasamanos altura a 0.95m, el cual deberá prolongarse en 0,20m en la entrada y salida de la rampa.

3.- BAÑO ACCESIBLE UNIVERSAL

3.1.1.- TRABAJOS PREVIOS gl

Se considera todo proceso preparatorio, tanto desarme, como rotura, excavaciones o alteración a la estructura del recinto existente, para la implementación de las siguientes partidas.

3.1.2.- TERMINACIONES gl

Se considera todas las obras necesarias para que el recinto quede en condiciones similares a la original, tanto en muros, cielos y pisos.

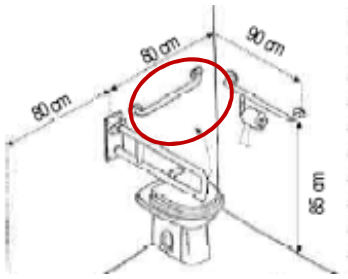

3.1.3.- BARRA DE APOYO FIJO *un*

Se consideran 1 barras de apoyo de medida de 60 cm, tubo de acero inoxidable de diámetro de 1" espesor 1,5mm esta irá al muro afianzado por pernos de anclaje a algún elemento estructural del muro, en recintos indicados en plano de arquitectura.

3.1.4.- LAVAMANOS ADULTO SIN PEDESTAL *un*

Se consulta recambio de lavamanos a Lavamanos sin Pedestal Adulto Marca Fanaloza Modelo Plus o similar aprobado por ITO, debe incluir Monomando Marca Fas, Sifon, llave de paso individual, fittings, conexión Agua Fría y Caliente, con descarga a muro. Según indicación en plano de arquitectura en baño de discapacitado.

3.1.5.- ESPEJO *un*

Se considera espejo sobre lavamanos, con marco de aluminio de dimensiones 60x80cm, el cual deberá ir fijado a muro sobre lavamanos adulto.

3.1.6.- ARTEFACTOS *un*

Se considera la implementación en este recinto de; 01 dispensador de Jabón, 01 dispensador de papel higiénico, 01 dispensador de toalla nova con palanca se instalara según decisión en terreno, modelo elite acrílico / blanco, a nivel 1.30 m del NPT.

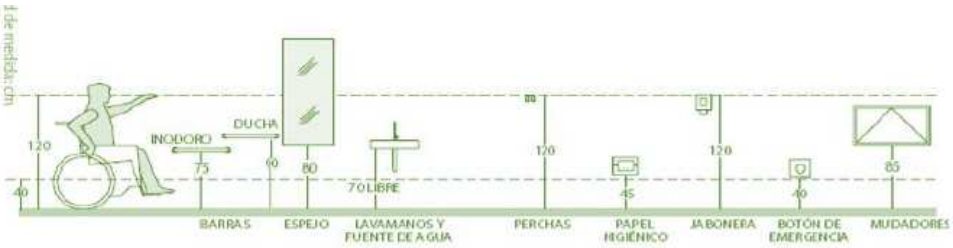

4.- SALA DE HABITOS HIGIENICOS

4.1.1.- TRABAJOS PREVIOS *gl*

Se considera todo proceso preparatorio, tanto desarme, como rotura, excavaciones o alteración a la estructura del recinto existente, para la implementación de las siguientes partidas.

4.1.2.- TERMINACIONES *gl*

Se considera todas las obras necesarias para que el recinto quede en condiciones similares a la original, tanto en muros, cielos y pisos.

4.1.3.- WC KIDS *un*

Se considera la instalacion de 01 wc en sala de hábitos higiénicos según se señala en planta de arquitectura, se deberá instalar un wc silencioso Línea Kids, de Fanaloza modelo KINDER o similar superior con estanque de loza y tapa plástica Elaplas o similar calidad. Incluir Fittings necesarios llaves de paso por cada artefacto.

4.1.4.- LAVAMANOS KIDS *un*

Se consulta la instalación de 02 Lavamanos especial para párvulos Línea Kids Tipo Fanaloza (Modelo TOME o similar aprobado por ITO), estanques independientes, considerar fittings y mono mando cromado tipo nibsa.

4.1.5.- LAVAMANOS ADULTO SIN PEDESTAL *un*

Se consulta recambio de lavamanos a Lavamanos sin Pedestal Adulto Marca Fanaloza Modelo Plus o similar aprobado por ITO, debe incluir Monomando Marca Fas, Sifon, llave de paso individual, fittings, conexión Agua Fría y Caliente, con descarga a muro. Según indicación en plano de arquitectura en baño de discapacitado.

4.1.6.- INSTALACIONES AGUA POTABLE FRÍA *gl*

Se debe considerar los trabajos necesarios y materiales para la conexión a Agua Potable para los nuevos artefactos.

4.1.7.- BARRAS DE APOYO FIJA *un*

Se consideran 02 barras de apoyo de medida de 60cm, tubo de acero inoxidable de diámetro de 1" espesor 1,5mm esta irá al muro afianzado por pernos de anclaje a algún elemento estructural del muro, en recintos indicados en plano de arquitectura.

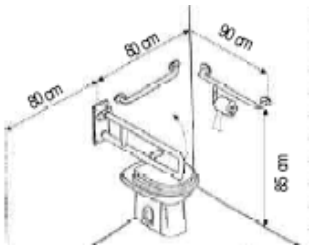

4.1.8.- BARRAS DE APOYO MOVIL *un*

La barra de apoyo móvil se considera de 70x80cm.Tubo de acero inoxidable de diámetro de 1 1/4" espesor 1,5mm, esta irá al muro afianzado por pernos de anclaje a algún elemento estructural del tabique, en recintos indicados en planos de arquitectura.

4.1.9.- ESPEJO *un*

Se considera espejo sobre lavamanos, con marco de aluminio de dimensiones 60x80cm, el cual deberá ir fijado a muro sobre lavamanos adulto y 03 espejos 50x50cm sobre lavamanos de niños.

4.1.10.- ARTEFACTOS *un*

Se considera la implementación en este recinto de; 02 dispensadores de Jabón (01 p/lavamanos niños y 01 lavamanos adulto), 01 dispensador de papel higiénico, 01 dispensador de toalla nova.

4.1.11.- TINETA + ESTRUCTURA *un*

Se consulta la modificación de la tineta completa se debe sacar la tineta existente se debe mejorar su estructura dejando la base superior de 0.90 cm y la parte posterior d 0.60 cm con una inclinación (según Imagen) la estructura será en perfil 20 x30x2mm con una altura a la base de 0.80 cm será revestida con plancha de fibrocemento de 8 mm con toda la base sobre la tineta donde se instalara la manilla de apoyo se instalara una plancha de OSB de 11 mm y sobre esa una plancha de fibrocemento para mejor firmeza y sobre la plancha como remate final se considera cerámica lisa blanca de 25x35 o 20x30 pegado con bekron ac y fraguado color blanco.

Se considera la instalación de tineta nueva Tina Acero Esmaltada 105 x 70 cm Blanca Sensi Dacqua O similar dimensiones y calidad.

Considera grifería nueva y conexiones Monomando Tina Ducha Muzio Stretto (salida de agua en monomando y en maneral de ducha.)

(los elementos en condiciones de uso , quedaran en propiedad de jardín con el fin de generar recursos propios).

Se consulta la instalación de bañera de acero esmaltada blanca con botagua de dimensiones 1050x700mm, Marca Roca Linea SACHA 105 o similar calidad, espesor 2.2 mm con antideslizante embutido. La estructura de la tineta debe ser de perfilería metálica, revestida con placas de internit con revestimiento exterior cerámico.

Según imagen adjunta.

4.1.12.- BARRA DE SUJECCION *un*

Se deberá instalar una barra de seguridad de acero inoxidable, en el muro que está por sobre la tineta para que el niño(a) se sujete mientras se desarrolla el proceso de aseo e higiene.

(*) IMAGEN REFERENCIAL

.Para su instalación se deberá construir un tabique del mismo largo que tineta, en el espacio entre tineta y muro, con la finalidad de generar un apoyo confortable en sentido horizontal, según lo indica imagen.

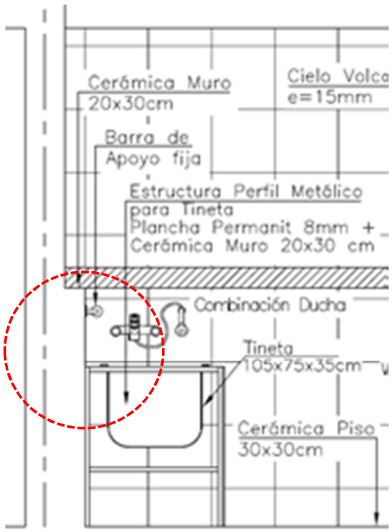

4.1.13.- RADIADOR *un*

Según distribución en planta de arquitectura en Salas de Hábitos Higiénicos se solicita la instalación de radiador eléctrico tipo Ursus Trotter modelo HMC2000 TW-TIM 2000W o similar, el cual deberá ir instalado en muro indicado en planos de arquitectura.-

4.1.14.- INSTALACIONES ELECTRICAS *gl*

Se considera la incorporación de dos enchufes, ubicados a 1.5 mt de altura, para conexión de radiadores.

4.1.15.- SEÑALETICA DE ESCAPE *un*

Se consulta la instalación de equipo de alumbrado de Emergencia con su señalética de escape luminosa.

02 Focos Direccionales de 12 Volts, 02 Flechas de Direcciones escape, Sistema de autoencendido, Indicador de Niveles de Baterías, Protección de descarga y sobrecarga

5.- MODIFICACION VESTIDOR BAÑO MANIPULADORA

5.1.1.- TRABAJOS PREVIOS *gl*

Se considera todo proceso preparatorio, tanto desarme, como rotura, excavaciones o alteración a la estructura del recinto existente, para la implementación de las siguientes partidas. Si producto de la ejecución de esta partida es dañado, alterado, o intervenido cualquier elemento de la construcción existente, será responsabilidad del contratista la reparación o reposición, Según indique la ITO, de parte o totalidad del elemento dañado.

5.1.2.- TERMINACIONES *gl*

Se considera todas las obras necesarias para que el recinto quede en condiciones similares a la original, tanto en muros, cielos y pisos.

5.1.3.- ESTRUCTURA METALCOM *m2*

Si producto de la ejecución de esta partida es dañado, alterado, o intervenido cualquier elemento de la construcción existente, será responsabilidad del contratista la reparación o reposición, Según indique la ITO, de parte o totalidad del elemento dañado.

Las tabiquerías serán ejecutadas con perfiles Acero galvanizados estructurales METALCON de Cintac, indicados en los planos. La instalación de todo elemento, léase anclajes, trazados, muros, vanos de puertas y ventanas, diagonales y elementos estructurales de cubiertas, diagonales, cerchas costaneras, soporte de cielos falsos, techumbre, cubierta aleros y tapacanes, deberán seguir indicaciones del fabricante.

La construcción se lleva a cabo mediante la instalación de Soleras inferiores (Perfiles U), fijadas horizontalmente al piso o radier, y Pies derechos (perfiles C), colocados en forma vertical, espaciados según planos de despiece, no más a 40 cm. Sobre los pies derechos se instalan soleras superiores, las cuales, en conjunto con piezas y uniones especiales, pernos y sistemas de anclaje, conforman las estructuras.

Las estructuras pueden ser armadas en el piso, levantadas, aplomadas y puestas en su posición final, o armadas in situ.

La instalación de todo elemento, complementario de la estructura, como anclajes, pies derechos, soleras, diagonales, piezas especiales, vanas de puertas y ventanas, diagonales y otros elementos estructurales, diagonales, será conforme al manual del fabricante y al proyecto de cálculo.

Los anclajes y pernos de sujeción estarán dados según proyecto de cálculo, sin embargo se recomienda como mínimo el uso de pernos de acero de 12 mm. De diámetro, 250 mm de largo, con gancho de 50 mm. y suple de refuerzo del mismo perfil de los pie derecho, el que actúa de golilla atiesadora. Dichos anclajes deben ir a un espacio nunca mayor a 30 cm.

5.1.4.- AISLACIÓN TERMICA m2

Se considera aislación tipo Aislanglass papel por una cara, el cual debe quedar traslapado 10 cm mínimo. Para la protección de todos los cantos, según indicaciones del fabricante de acuerdo a manual de zonificación térmica.

ZONA	FACTOR R100	ESPESOR MÍNIMO AISLANGLASS
REGIÓN DEL MAULE	235	70 MM

Además se debe considerar fieltro asfaltico 15 lbs, y traslapo de 10 cms. Como mínimo para muros y cielos el cual deberá ser ejecutado mediante papel fieltro de 10 lb. El cual deberá ser instalado con un traslapo mínimo de 10 cm.

5.1.5.- REVESTIMIENTO INTERIOR PLACAS DE YESO CARTÓN m2

En todos los paramentos de zonas húmedas se consulta la colocación de plancha de yeso cartón RH de 15 mm de espesor, en la cara en contacto con la humedad. Este material será utilizado como terminación y como base para la colocación de cerámicos.
Se deberá tener especial cuidado al momento de colocación de los revestimientos, cortando la plancha de modo de dejar espacio para el vano sin separar la parte de esta que revestirá el dintel.

Tratamiento de Juntas:
Todas las juntas entre planchas se tratarán mediante aplicación de Junta Invisible de acuerdo a instrucciones del fabricante. La terminación final será lisa, a espejo.
Como norma general, se deberá considerar para todos los dinteles de puertas, que no se aceptarán uniones de planchas en las esquinas superiores del vano, de modo que la última plancha sobre la puerta, deberá tener la forma del hombro.
Esquineros: metálicos 30 x 30 mm ranurados, para la protección de todos los cantos, según indicaciones del fabricante.

5.1.6.- CERRADURAS SCANAVINI un

Se consulta la instalación de Cerraduras Acero Inoxidable de acceso Modelo 960 U, llave exterior y cerrojo exterior, la partida cerraduras incluye la instalación de sujeción a 1,6 m. sobre N.P.T tipo Cadena Marca Virco o similar, color bronce

5.1.7.- TOPE DE GOMA un

Topes de goma o plástico esféricos De DVP, o similar superior. Irán perfectamente afianzados a pisos.
Serán de color blanco. En casos que dichos topes no sean adecuados deberán hacerse topes especiales que cumplan dicha función con eficiencia y seguridad. Deben estar ubicados a no menos del último tercio de cada hoja.

5.1.8.- GANCHO DE SUJECION un

Todas las puertas consultan ganchos de sujeción.

5.1.9.- PINTURAS DE CIELOS m2

Las superficies de los cielos se sellaran con esmalte al agua diluido con 20% de agua o con imprimante vinilico de cerecita.
Posterior a ello se procederá a empastar tanto las uniones de planchas como los tornillos con pasta muro, nivelando de este modo los cielos.
La pasta se deberá dejar secar a lo menos por 48 horas. Una vez seca la pasta se procederá a lijar y afinar toda la superficie manteniendo siempre el nivel de esta.

5.1.10.- PINTURA DE PUERTAS m2

Se aplicará esmalte al agua. Referencia: Cerecita o de igual calidad técnica certificada, todas las puertas previo a su pintura final deberán ser perfectamente lijadas y deberán pintarse conforme a cuadro normativo

institucional según el recinto que sirvan.

Antes de pintar la superficie, ésta deberá encontrarse totalmente limpia, sin grasas ni florescencias y principalmente seca.

5.1.11.- EMPASTES Y ENLUCIDOS *m2*

Todas las superficies interiores de Placa de Yeso cartón deberán ser perfectamente enlucidas con pasta de muro interior, prolijo lijado para obtener una superficie uniforme sin rastro de unión de planchas antes de aplicar el primer aparejo de pintura.

5.1.12.- PINTURA DE GUARDAPOLVOS, CORNISAS, PILASTRAS Y SOBREMARCOS *ml*

Se aplicará esmalte al agua. Referencia: Cerecita o de igual calidad técnica certificada, todos los elementos como guardapolvos cornisas, pilastras y sobremarcos deberán pintarse conforme a cuadro normativo institucional según el recinto que sirvan.

Antes de pintar la superficie, ésta deberá encontrarse totalmente limpia, sin grasas ni florescencias y principalmente seca.

En tabiques y muros, se consulta la provisión e instalación de cerámico esmaltada tipo Cordillera de 20x30 cm.desde nivel de Piso a Cielo con listel a una altura de 1,20 mts.

5.1.13.- REVESTIMIENTO PISO CERAMICO ANTIDESLIZANTE *m2*

Se consulta la instalación en piso de cerámica, color y forma de acuerdo a lo existente si no se encontrara modelo igual se deberá cambiar la totalidad del paño, será marca Cordillera o similar, antideslizante 33x33 cm, de calidad porcelanato, en Cocinas, bodegas y baños. Se utilizará adhesivo Beckrón o similar de acuerdo a recomendación del fabricante, el cual deberá colocarse con espátula o llana dentada en la totalidad del reverso de las palmetas, en un espesor de 5 mm. Posteriormente será ubicada en su lugar y presionada contra el piso, hasta que rebalse la mezcla por los bordes. Se utilizarán separadores en cruz de 3 mm. El fragüe será blanco.

No se aceptarán variaciones de color entre una caja y otra. Se verificará la nivelación de los pavimentos, así como también los cortes, atraques y encuentros con otros pavimentos, los que deberán ser rectos y limpios, sin despuntes y tendrán ajustes precisos. Se tendrá especial cuidado en verificar la linealidad ortogonalidad de las canterías y la homogeneidad del fragüe.

La instalación se hará sobre superficies niveladas, perfectamente lisas, secas y libres de polvo o restos de empastes o estucos.

Se utilizará adhesivo Beckrón o similar de acuerdo a recomendación del fabricante, el cual deberá colocarse con espátula o llana dentada en la totalidad del reverso de las palmetas, en un espesor de 5 mm.

Se considera fragüe cubre junturas

5.1.14.- GUARDAPOLVO DE MADERA *ml*

En todos los recintos se consulta la instalación de guardapolvos de madera en pino finguer GP 21 14x70mm y ¼ rodón CR1 15x15 mm.

Fijación: Tornillo de cabeza plana rehundidos de 1 1/2", a tarugos colocados cada 0,50 m. de distancia máxima.

5.1.15.- CORNISAS POLIESTIRENO EXTRUÍDO *ml*

En recintos con cielos de placa yeso cartón se consultan poliestireno extruido 70 kg/m3, modelo D 50x40 referencia Nomastyl Bunsel, o de igual calidad o superior certificada ; afianzada al muro y cielo con adhesivo de montaje, referencia.Thomsit Montaje o de igual calidad o superior certificada

5.1.16.- INSTALACIONES ELÉCTRICAS *gl*

Se considera todos los trabajos y materiales para la conexión eléctrica de los nuevos recintos

Al respecto se consultara al proyecto eléctrico complementario que deberá detallar al menos los siguientes aspectos:

-Empalme Eléctrico
-Centros de tipo enchufes Centros tipo alumbrado
-Tomas de tierra

-Tableros.
-Conductor alimentador
-Elementos de protección y comando diferencial
-Elementos de protección y comando magneto térmico monofásico -Elementos de protección y comando magneto térmico trifásico
-Corrientes Débiles
-Telefonía, Citofonía y porteros eléctricos
-Campanilla interna

Respecto a los artefactos a reemplazar e instalar, se deben considerar de marca Bticino línea magic, home o similar. Alta eficiencia 2 x 18 W estancos, carcasas y cubiertas de policarbonato de 1,2 mt de longitud sobrepuestos.

5.1.17.- BANCA DE MADERA *un*

Se deberá implementar este recinto con un banco de madera, con estructura metalica, dimensiones 0.50x1.00m.

6.- BODEGA DE MATERIALES

6.1.1.- TRABAJOS PREVIOS *gl*

Se considera todo proceso preparatorio, tanto desarme, como rotura, excavaciones o alteración a la estructura del recinto existente, para la implementación de las siguientes partidas. Si producto de la ejecución de esta partida es dañado, alterado, o intervenido cualquier elemento de la construcción existente, será responsabilidad del contratista la reparación o reposición, Según indique la ITO, de parte o totalidad del elemento dañado.

6.1.2.- LIMPIEZA Y DESPEJE DE TERRENO *gl*

Se deberá proceder a ejecutar una completa limpieza del terreno, dejándolo libre de basuras, escombros, materiales orgánicos, etc.

6.1.3.- TRAZADO Y NIVELACION *gl*

Previo al inicio de la obra, deberá efectuarse un replanteo general del terreno mediante el uso de instrumentos topográficos, teniendo especial atención con los niveles y su relación con lo establecido en planos de arquitectura. Se deberá verificar además los puntos de evacuación de aguas lluvias y hacer los necesarios ajustes que implica esta etapa, con el VºBº de la I.T.O.
Los ejes se marcarán en un cerco tablestacado (niveletas) que correrá en forma continua por todo el perímetro de la construcción, a una distancia no inferior a 1mt. De los ejes exteriores. El marcado de los ejes debe ser visible claramente, estable, y permanecer durante toda la obra.
Los niveles de fundaciones y muros de refuerzos entre zonas de distinto nivel se deberán certificar mediante instrumentos.

6.1.4.- EXCAVACIONES *m3*

Se realizará a mano o con maquinaria según lo estime más conveniente el contratista. Los sellos resultantes de la excavación serán planos y horizontales y deberán ser compactados antes de realizar el relleno estructural y posterior vaciado del emplantillado. El sello de excavación, deberá ser compactado a un mínimo de 90% de la D.M.C.S.
Antes de iniciar las excavaciones, el Contratista deberá asegurarse de disponer oportunamente de todos los materiales y equipos necesarios para el normal avance de las obras. No se permitirá que las zanjas se mantengan abiertas por más tiempo que el necesario para la colocación del relleno y el vaciado del hormigón. Esto tiene por objeto evitar que se produzcan derrumbes y/o perjuicios que puedan afectar a las obras y al personal, siendo de total responsabilidad del contratista los problemas que resulten del no cumplimiento de lo aquí recomendado.

6.1.5.- EMPLANTILLADO m3

Se deberán considerar todas las indicaciones señaladas en el proyecto de Arquitectura respectivo.
Como indicación general se utilizará como sello de fundación, un emplantillado debajo de las fundaciones que se apoyan en suelo natural y sobre rellenos compactados, H-5 el que tendrá un contenido mínimo de 170 kg - cem /m3, en un espesor mínimo de 5 cm. salvo indicación contraria en el proyecto.

6.1.6.- POLIETILENO E= 0.4 mm m2

Para evitar ascenso de humedad por capilaridad a los pavimentos se consulta la instalación de manga de polietileno espesor 0.4 mm con retorno sobre paredes de sobrecimientos.

6.1.7.- MALLA ACMA REFUERZO DE RADIER m2

Sobre manga de polietileno se dispondrá Malla Acma C-92 cuadro 15x15 cms, debidamente traslapada al menos 20 cms, y amarradas entre sí.

6.1.8.- RADIER E= 0.10 m. H-15 m3

Se consulta hormigón calidad H-15, con aditivo hidrófugo tipo Sika o similar idéntica calidad técnica certificada, en la dosificación que indique el fabricante para este caso. Se deberá considerar el tipo y nivel de terminación de acuerdo a los distintos tipos de pavimentos a instalar posteriormente.
Los niveles de radieres deben considerar las alturas necesarias para el paso de tuberías de instalaciones.
Sobre manga de polietileno se dispondrá Malla Acma C-92 cuadro 15x15 cms, debidamente traslapada al menos 20 cms, y amarradas entre sí.
Para dar con el nivel de piso terminado, se ejecutaran las partidas de en reglado, mediante reglas de aluminio u otro sistema, el cual asegure la horizontalidad y niveles requeridos.
Se solicita terminación rugosa o platachado en aquellos sectores que requieran recibir pavimento cerámico.

No se aceptara acero que este oxidado, con escamas, pintura, aceite o cualquier material que disminuya su adherencia al concreto.
Los empalmes de barras se harán según lo indicado en los planos y solo se aceptaran empalmes en posiciones diferentes con autorización expresa de la ITO. En todo caso, la longitud mínima de empalmes será de 40 diámetros y se ubicaran en los puntos de baja tensión de tracción o en zonas de compresión. Las barras empalmadas se amarraran con alambre en toda su longitud.
La ITO deberá aprobar la correcta colocación de las armaduras previo a cualquier vaciado de hormigón. No se aceptaran en ningún caso armaduras prefabricadas del tipo Acma.

La calidad de los Hormigones esta referidas e indicadas en proyecto de cálculo. Deberán ser fabricados o preparados en betonera y consolidados con medios mecánicos (vibrador). En los sobrecimientos, deberá incorporarse aditivo hidrófugo tipo Sika 1, o similar de idéntica calidad técnica certificada en el agua de amasado. Medidas de 15 x 30 cm.

6.1.9.- ESTRUCTURA METALCOM m2

Si producto de la ejecución de esta partida es dañado, alterado, o intervenido cualquier elemento de la construcción existente, será responsabilidad del contratista la reparación o reposición, Según indique la ITO, de parte o totalidad del elemento dañado.
Las tabiquerías serán ejecutadas con perfiles Acero galvanizados estructurales METALCON de Cintac, indicados en los planos. La instalación de todo elemento, léase anclajes, trazados, muros, vanos de puertas y ventanas, diagonales y elementos estructurales de cubiertas, diagonales, cerchas costaneras, soporte de cielos falsos, techumbre, cubierta aleros y tapacanes, deberán seguir indicaciones del fabricante.
La construcción se lleva a cabo mediante la instalación de Soleras inferiores (Perfiles U), fijadas horizontalmente al piso o radier, y Pies derechos (perfiles C), colocados en forma vertical, espaciados según planos de despiece, no más a 40 cm. Sobre los pies derechos se instalan soleras superiores, las cuales, en conjunto con piezas y uniones especiales, pernos y sistemas de anclaje, conforman las estructuras.
Las estructuras pueden ser armadas en el piso, levantadas, aplomadas y puestas en su posición final, o armadas in situ.

La instalación de todo elemento, complementario de la estructura, como anclajes, pies derechos, soleras, diagonales, piezas especiales, vanas de puertas y ventanas, diagonales y otros elementos estructurales, diagonales, será conforme al manual del fabricante y al proyecto de cálculo.
Los anclajes y pernos de sujeción estarán dados según proyecto de cálculo, sin embargo se recomienda como mínimo el uso de pernos de acero de 12 mm. De diámetro, 250 mm de largo, con gancho de 50 mm. y suple de refuerzo del mismo perfil de los pie derecho, el que actúa de golilla atiesadora. Dichos anclajes deben ir a un espacio nunca mayor a 30 cm.

6.1.10.- REVESTIMIENTO BASE EXTERIOR PLACA OSB E = 11,1 mm *m2*

Sobre tabiquería estructural Metalcon se instalara como material base Placa Osb 11,1 mm mediante tornillo autoperforante cada 30 cms, la presente partida incluye la instalación de papel fieltro Dynal 15 libras en todas las superficies exteriores de tabiquerías previo a instalación de revestimiento final.

6.1.11.- REVESTIMIENTO INTERIOR PLACAS DE YESO CARTÓN *m2*

En todos los paramentos de zonas húmedas se consulta la colocación de plancha de yeso cartón RH de 15 mm de espesor, en la cara en contacto con la humedad. Este material será utilizado como terminación y como base para la colocación de cerámicos.
Se deberá tener especial cuidado al momento de colocación de los revestimientos, cortando la plancha de modo de dejar espacio para el vano sin separar la parte de esta que revestirá el dintel.

Tratamiento de Juntas:
Todas las juntas entre planchas se tratarán mediante aplicación de Junta Invisible de acuerdo a instrucciones del fabricante. La terminación final será lisa, a espejo.
Como norma general, se deberá considerar para todos los dinteles de puertas, que no se aceptarán uniones de planchas en las esquinas superiores del vano, de modo que la última plancha sobre la puerta, deberá tener la forma del hombro.
Esquineros: metálicos 30 x 30 mm ranurados, para la protección de todos los cantos, según indicaciones del fabricante.

6.1.12.- REVESTIMIENTO SIDING *m2*

Estas serán de tipo tinglado su colocación se ejecutara de acuerdo a las instrucciones dadas por el fabricante. La estructura será revestida con láminas de Siding fibrocemento Pizarreño 6mm 15x12cm x 1.83m, o superior.
Todas las juntas entre planchas se trataran mediante aplicacion de junta invisible de acuerdo a Instrucciones del fabricante. La terminación final será de canterías continuas, no se permitirán retazos ni discontinuidad de las canterías.
Como norma general, se deberá considerar para todos los dinteles de puertas, que no se aceptaran uniones de planchas en las esquinas superiores del vano, de modo que la última plancha sobre la puerta, deberá tener la forma del hombro.
Se debe considerar toda hojalatería prepintada de retorno para vanos de puertas y vértices de la edificación, además de cortagotera inferior de sobrecimiento.

6.1.13.- ESTRUCTURA DE CIELO
PERFILERIA OMEGA *m2*

Para estructura de cielo se consulta, perfileria tipo Omega de acero galvanizado tipo metalcon- CINTAC, , según indicaciones del fabricante. Debe quedar perfectamente nivelado.

6.1.14.- FIELTRO 50 LBRS *m2*

Como aislación se consulta fieltro asfaltico 15 lbs, y traslapo de 10 cms. Como mínimo

6.1.15.- PLACAS DE YESO CARTÓN *m2*

Se consulta planchas de yeso-cartón tipo Volcanita RH de 10 mm. de espesor, perfectamente nivelado y afianzado a entramado de cielo mediante tornillos para Volcanita galvanizado. En recintos húmedos se consulta Volcanita RH.

La instalación deberá incluir huincha tipo americana y pasta, con el fin de lograr una superficie perfectamente lisa y apta para ser pintada. Se deben considerar nivelaciones de estructura, de ser necesario.
Instrucciones del fabricante. La terminación final será lisa, a espejo.

6.1.16.- CUBIERTA PV-4 *m2*

Sobre estructura de cubierta de metal galvanizado tipo Metalcon, el OSB de 11 mm. y fieltro asfáltico de 15 Lbs., se instalará cubierta PV – 4 según información del fabricante. Se deben incluir todos los elementos de fijación y sellos necesarios para la correcta seguridad e impermeabilización de las cubiertas. El manejo y la colocación de los elementos será de acuerdo a instrucciones del fabricante y a las indicaciones especiales de cada caso. Se incluyen Incluye todos los elementos de fijación y sellos necesarios para la correcta seguridad e impermeabilización de las cubiertas.

Su instalación se ejecuta mediante traslapo lateral de nervios montantes afianzados por Tornillos.
Fijación Plancha-Costanera: tornillo autoperforante y auto-rroscante de 12-24 x 1 1/4" acero galvanizado con golilla cóncava de 5/8" y sello de neopreno.
Fijación Plancha -Plancha Tornillo: autoperforante y auto roscante de 1/4-14 x 1” acero galvanizado con golilla y sello de neopreno.
Se recomienda colocar una fijación cada 30 cm. a lo largo del nervio del traslapo

6.1.17.- ESTRUCTURA DE CUBIERTA
CERCHAS METALCOM *m2*

Estructura de cubierta de metal galvanizado tipo metalcon o similar, según proyecto de ingeniería. La instalación de todo elemento de estructura de cubierta, elementos estructurales de cubierta, diagonales,
los suples y arriostramientos necesarios para la correcta ejecución de la estructura, aunque no aparezcan detallados en planos. Serán de matalcon estructural.
Las estructuras pueden ser armadas en el piso, levantadas, aplomadas, y puestas en su posición final. Posteriormente se instalaran.
Posterior a las estructura de acero galvanizado, se procederá a encamisado mediante paneles estructurales de placas OSB 11,1 mm estas se instalaran sobre la cara exterior del tabique o estructura. Su colocación se ejecutara de acuerdo a las instrucciones dadas por el fabricante, con utilización de tornillos autorroscantes.

Las Cerchas serán ejecutadas con perfiles Acero galvanizados estructurales METALCON de Cintac en las designaciones de espesores y escuadrías indicadas por el proyecto de Cálculo Estructural visado por el Ingeniero Civil. La instalación de todo elemento, elementos estructurales de cubiertas, diagonales, cerchas costaneras, soporte de cielos falsos, techumbre, cubierta aleros y tapacanes, será conforme al manual del fabricante y las indicaciones de los planos de estructura.
Las estructuras pueden ser armadas en el piso, levantadas, aplomadas y puestas en su posición final, o armadas in situ.
La instalación de todo elemento, complementario de la estructura, como anclajes, pies derechos, soleras, diagonales, piezas especiales, vanos de puertas y ventanas, diagonales y otros elementos estructurales, diagonales, será conforme al manual del fabricante y al proyecto de cálculo.

Sobre la estructura de Cerchas perfectamente aplomadas y arriostradas mediante diagonales se instalarán perfiles Cintac Metalcon Tipo Costaneras a una distancia no mayor a 0,50 m. una de otra, salvo indicaciones distintas en plano de planta de cubierta estructural.

6.1.18.- HOJALATERIA *gl*

Todos los forros contramuro, limahoyas y limatesas que se indican en el plano se ejecutarán con planchas de Fe galvanizado prepintado liso de 0,4 mm según color de cubierta; los forros contramuros se ejecutarán según detalle. Todos los empalmes de canales y forros se traslaparán a lo menos 7 cm., se remacharán por ambos lados. Se incluye además en esta partida todos los sombreretes y forros de salida para ventilaciones y ductos.
Las salidas de ventilación serán de zinc - alum, 0,4 mm. de espesor, incluye todos los ductos de ventilación de humos y vapores sobre la cubierta o hacia exteriores, con mantos y sombreretes cilíndricos perfectamente afianzados y sellados. La altura de los ductos sobre la cubierta será regulada por la Normativa SEC. Se contemplan en recintos de baño sin ventilación natural y recintos de preparación de alimentos.

Todas las uniones de planchas deben hacerse de tal manera que aseguren una perfecta impermeabilización
A todas las hojalaterías se aplicará 02 manos de esmalte Sintético Ceresita Color Gris StoneWall.

6.1.19.- BAJADAS DE AGUAS LLUVIAS *ml*

Se consulta la instalación de canaletas y bajadas de agua de zinc de 0.4

6.1.20.- PILETA DE AGUAS LLUVIAS *gl*

Para recibir agua de bajadas de aguas lluvias, se ejecutarán en cada una de ellas pileta aislada con dren de 0,6 x 0,6 x 80 cm., conformado por 60 cm. con bolón (Ø máx. 4") y 20 cm. de gravilla hasta NTN., o bien debe unirse mediante tuberías especiales y cámaras de registro a un pozo de drenaje (debidamente calculado a través de ensayes de absorción) dentro del terreno de la obra. En todo caso la solución deberá ser la más conveniente considerando la mantención del sistema.
Estas piletas derivadas de las bajadas de aguas lluvias convergerán a la capacidad de absorción del terreno, de acuerdo al punto anterior, será de cargo del contratista la ejecución del proyecto de evacuación de aguas lluvias, el cual se deberá realizar considerando las condiciones del terreno, caudal estimativo y las posibles modificaciones de la obra en ejecución. Será de responsabilidad del contratista presentar el proyecto estimativo de aguas lluvias, el cual deberá contar con el V°B° de la ITO previo a la iniciación de las faenas. De no presentar este documento en la fecha indicada, la ITO se reserva el derecho de exigir la mejor solución para el establecimiento. El proyecto se deberá ejecutar de acuerdo a la totalidad de Normas existentes a la fecha.

6.1.21.- CERRADURAS SCANAVINI *un*

Se consulta la instalación de Cerraduras Acero Inoxidable de acceso Modelo 960 U, llave exterior y cerrojo exterior, la partida cerraduras incluye la instalación de sujeción a 1,6 m. sobre N.P.T tipo Cadena Marca Virco o similar, color bronce

6.1.22.- PINTURAS

PINTURA EXTERIOR

Se debe considerar pintura exterior en todos los recintos nuevos *m2*

La calidad de las pinturas deberá responder a las máximas exigencias de durabilidad y aspecto, tanto en materiales como en su ejecución posterior.
Las especificaciones de colores y calidad de ejecución estarán sujetas a las indicaciones del I.T.O. debiendo efectuarse muestras previas para su aprobación.
Las pinturas deben ser compatibles con los materiales de las bases. No se aceptaran mezclas de pinturas no indicadas por el fabricante.
Los envases deben tener identificación de fábrica con indicación clara de su contenido, proporción de mezcla y el diluyente a usar.
Las superficies a pintar deben estar perfectamente limpias y totalmente secas. No se efectuaran trabajos de pinturas habiendo condiciones climáticas de humedad y temperaturas adversas.
Antes de pintar se efectuaran todos los trabajos de preparación de superficies y se aplicaran los aparejos, y empastes adecuados al tipo de material de la base y de la pintura.
Se aplicaran las manos necesarias para el perfecto acabado de las superficies; en todo caso se aplicara dos manos como mínimo.
No se aceptaran imperfecciones ni manchas sobre elementos ajenos a la superficie a pintar.
Se solicitan superficies sin defectos y aptas para recibir pintura. En superficies exteriores se solicita aplicación de dos manos mínimo de látex pieza y fachada cerecita color claro a definir.

6.1.23.- PINTURAS DE CIELOS *m2*

Las superficies de los cielos se sellaran con esmalte al agua diluido con 20% de agua o con imprimante vinilico de cerecita.
Posterior a ello se procederá a empastar tanto las uniones de planchas como los tornillos con pasta muro, nivelando de este modo los cielos.
La pasta se deberá dejar secar a lo menos por 48 horas. Una vez seca la pasta se procederá a lijar y afinar toda la superficie manteniendo siempre el nivel de esta.

6.1.24.- PINTURA DE PUERTAS *m2*

Se aplicará esmalte al agua. Referencia: Cerecita o de igual calidad técnica certificada, todas las puertas previo a su pintura final deberán ser perfectamente lijadas y deberán pintarse conforme a cuadro normativo institucional según el recinto que sirvan.

Antes de pintar la superficie, ésta deberá encontrarse totalmente limpia, sin grasas ni florescencias y principalmente seca.

6.1.25.- EMPASTES Y ENLUCIDOS *m2*

Todas las superficies interiores de Placa de Yeso cartón deberán ser perfectamente enlucidas con pasta de muro interior, prolijo lijado para obtener una superficie uniforme sin rastro de unión de planchas antes de aplicar el primer aparejo de pintura.

6.1.26.- PINTURA DE GUARDAPOLVOS, CORNISAS, PILASTRAS Y SOBREMARCOS *ml*

Se aplicará esmalte al agua. Referencia: Cerecita o de igual calidad técnica certificada, todos los elementos como guardapolvos cornisas, pilastras y sobremarcos deberán pintarse conforme a cuadro normativo institucional según el recinto que sirvan.

Antes de pintar la superficie, ésta deberá encontrarse totalmente limpia, sin grasas ni florescencias y principalmente seca.

6.1.27.- CIMIENTOS A LA VISTA *ml*

Todos las rampas Y Cimientos a la vista serán acuciosamente raspados con escobilla acerada para eliminar restos de hormigón, se aplicará agua mortero sobre toda su superficie y finalmente se aplicarán 02 manos de esmalte Sintético Ceresita Color igual a correspondiente según ficha.

6.1.28.- PINTURA EN HOJATERIAS *m2*

A todas las hojalaterías se aplicará 02 manos de esmalte Sintético Ceresita Color Gris StoneWall.

6.1.29.- REVESTIMIENTO PISO CERAMICO ANTIDESLIZANTE *m2*

Se consulta la instalación en piso de cerámica, color y forma de acuerdo a lo existente si no se encontrara modelo igual se deberá cambiar la totalidad del paño, será marca Cordillera o similar, antideslizante 33x33 cm, de calidad porcelanato, en Cocinas, bodegas y baños. Se utilizará adhesivo Beckrón o similar de acuerdo a recomendación del fabricante, el cual deberá colocarse con espátula o llana dentada en la totalidad del reverso de las palmetas, en un espesor de 5 mm. Posteriormente será ubicada en su lugar y presionada contra el piso, hasta que rebalse la mezcla por los bordes. Se utilizarán separadores en cruz de 3 mm. El fragüe será blanco.

No se aceptarán variaciones de color entre una caja y otra. Se verificará la nivelación de los pavimentos, así como también los cortes, atraques y encuentros con otros pavimentos, los que deberán ser rectos y limpios, sin despuntes y tendrán ajustes precisos. Se tendrá especial cuidado en verificar la linealidad ortogonalidad de las canterías y la homogeneidad del fragüe.

La instalación se hará sobre superficies niveladas, perfectamente lisas, secas y libres de polvo o restos de empastes o estucos.

Se utilizará adhesivo Beckrón o similar de acuerdo a recomendación del fabricante, el cual deberá colocarse con espátula o llana dentada en la totalidad del reverso de las palmetas, en un espesor de 5 mm.

Se considera fragüe cubre junturas

6.1.30.- GUARDAPOLVO DE MADERA *ml*

En todos los recintos se consulta la instalación de guardapolvos de madera en pino finguer GP 21 14x70mm y ¼ rodón CR1 15x15 mm.

Fijación: Tornillo de cabeza plana rehundidos de 1 1/2", a tarugos colocados cada 0,50 m. de distancia máxima.

6.1.31.- CORNISAS POLIESTIRENO EXTRUÍDO *ml*

En recintos con cielos de placa yeso cartón se consultan poliestireno extruido 70 kg/m3, modelo D 50x40 referencia Nomastyl Bunsel, o de igual calidad o superior certificada ; afianzada al muro y cielo con adhesivo de montaje, referencia.Thomsit Montaje o de igual calidad o superior certificada

6.1.32.- INSTALACIONES ELÉCTRICAS *gl*

Se considera todos los trabajos y materiales para la conexión eléctrica de los nuevos recintos

Al respecto se consultara al proyecto eléctrico complementario que deberá detallar al menos los siguientes aspectos:

-Empalme Eléctrico
-Centros de tipo enchufes Centros tipo alumbrado
-Tomas de tierra
-Tableros.
-Conductor alimentador
-Elementos de protección y comando diferencial
-Elementos de protección y comando magneto térmico monofásico -Elementos de protección y comando magneto térmico trifásico
-Corrientes Débiles
-Telefonía, Citofonía y porteros eléctricos
-Campanilla interna

Respecto a los artefactos a reemplazar e instalar, se deben considerar de marca Bticino línea magic, home o similar. Alta eficiencia 2 x 18 W estancos, carcasas y cubiertas de policarbonato de 1,2 mt de longitud sobrepuestos.

7.- MEJORAMIENTO INTEGRAL

7.1.1.- PINTURA INTERIOR SALAS DE ACTIVIDADES *m2*

Se considera pintar todas las salas de actividades párvulos existentes

La calidad de la pintura deberá responder a las máximas exigencias de durabilidad y aspecto, tanto en materiales como en su ejecución posterior.

Las especificaciones de color y calidad de ejecución están sujetas a las indicaciones del I.T.O. debiendo efectuarse muestras previas para su aprobación.

Las pinturas deben ser compatibles con los materiales de las bases. No se harán mezclas de pinturas no indicadas por el fabricante.

Los envases deben tener identificación de fábrica clara de su contenido, proporción de mezcla y el diluyente a usar.

Las superficies a pintar deben estar perfectamente limpias y totalmente secas. No se efectuaran trabajos de pintura habiendo condiciones climáticas de humedad y temperaturas adversas.

No se efectuaran trabajos de pintura sobre superficies que se encuentren a temperaturas mayores de 35ºc.

Antes de pintar se efectuaran todos los trabajos de preparación de superficies y se aplicaran los aparejos, imprimaciones y empastes adecuados al tipo de material de la base y de la pintura.

Se aplicaran las manos necesarias para el perfecto acabado de las superficies; en todo caso se aplicara dos manos como mínimo.

No se aceptaran imperfecciones no manchas sobre elementos ajenos a la superficie a pintar.

La pasta muro se deberá dejar secar por lo menos 48 horas. Una vez seca la pasta muro se procederá a lijar y afinar toda la superficie manteniendo siempre el nivel de esta.

7.1.2.- PINTURA PUERTAS *m2*

Se considera la pintura de todas las puertas interiores y exteriores con excepción de sala de amantamiento, oficinas directoras y salas de habitos higiénicos que son consideradas en otras partidas, colores de acuerdo a ficha de colores institucionales

Se aplicará esmalte al agua. Referencia: Cerecita o de igual calidad técnica certificada, todas las puertas previo a su pintura final deberán ser perfectamente lijadas y deberán pintarse conforme a cuadro normativo institucional según el recinto que sirvan.

Antes de pintar la superficie, ésta deberá encontrarse totalmente limpia, sin grasas ni florescencias y

principalmente seca.

7.1.3.- PINTURAS REJAS SEPARADORAS Y ELEMENTOS METALICOS gl

Se considera la pintura para todas las rejas separadoras existentes

A todos los elementos metálicos previos a aplicación de pintura definitiva se aplicará 02 manos de anticorrosivo distinto color, finalmente se aplicará 02 manos de esmalte Sintético Ceresita Color Gris StoneWall.

7.1.4.- CAMBIO DE CERRADURAS un

Se considera el cambio de cerraduras para los recintos : salas de actividades (ingreso y escape), puertas dobles de acceso y ambos hall , baño discapacitados.

Se consulta la instalación de Cerraduras Acero Inoxidable de acceso Modelo 960 U, llave exterior y cerrojo exterior, la partida cerraduras incluye la instalación de sujeción a 1,6 m. sobre N.P.T tipo Cadena Marca Virco o similar, color bronce

7.1.5.- EQUIPOS DE AIRE ACONDICIONADO un

Según distribución en planimetría, se solicita la instalación de aire acondicionado tipo KHONE de 1800 BTU, mas su respectiva protección al aparato exterior. Se considera dos aires acondicionados en sala de actividades y uno en sala de expansión.

- *imagen de Referencia*

7.1.6.- MANTENCIONES GENERALES DE ESTABLECIMIENTO gl

Se debe considerar en este Ítem la relación o reposición de elementos que se encuentren dañados, descastados rotos o no en las óptimas condiciones, entre los que se puede encontrar:

-Pisos: Faltan palmetas, Trizadas, rotas, Palmetas reparadas en forma de parches, Manchadas, desniveles o hundimientos, con humedad, diferencias de niveles en vías de evacuación pavimentos de patios dañados, desnivelados o dañados.

-Muros: Fisuras o grietas, desaplomados, rugosos, pintura descascarada o manchada, revestimientos incompletos o dañados, sin revestimiento cerámico en sectores húmedos, sin aislación térmica, con humedad, guardapolvo o cornizas quebradas.

- Cielos: fisuras o grietas, sueltos, pintura descascarada o manchaado revestimiento incompleto o dañado sin aislación térmica con humedad, existencia de elementos de asbesto.

- Artefactos sanitarios: Quebrados o fisurados, con filtraciones, oxidados, manchados , sellos de unión w.c al piso gastados, pernos de anclaje w.c. lavamano sueltos o faltantes, bañeras o duchas sin agua caliente, fiting de estanques en mal estado, que no cuenten con presión correcta de agua, lavamanos sin pedestal cuando corresponda.

- Grifería: con gotereas o filtraciones, oxidados, no estén operativas, flexibles rotos, lleve de paso sin mariposa o sin campano, existencia de grifería de plomo, llaves de paso expuesta a manipulación de los niños.

- Puertas: Abolladas, descuadradas o rotas, quincallería oxidada o dañada, sin celosías en recintos mediterráneos, ganchos de sujeción no operativos o faltantes, cerraduras no operativas, bisagras sueltas o faltantes, celosías rotas o faltantes, sala de actividades sin cerradura de libre paso embutida tipo manilla, que los recintos restringidos no cuenten con puerta.

- Ventanas: descuadradas, rotas o podridas, con filtraciones, vidrios rotos o trizados, quincallería en mal estado, hojas de ventilación inoperables, sistema de cierre dañado o faltante, sin malla mosquiteras cuando corresponde, pintura en mal estado sin film de seguridad frente a quiebre, barras de cortinas dañadas o sueltas, protecciones dañadas o rotas.

- **Instalación Eléctrica**: sin certificación, sin tablero diferencial, canalizaciones incompletas o dañadas, artefactos rotos o sueltos, insuficiencia de enchufes , sin ventilación forzada en recintos mediterráneos, equipos sin tubos y / o sin protección.

-. Instalación de gas: sin certificación, calefón sin mantención al día, falta de agua caliente en tineras duchas y un lavamos en cocina, sin redes independientes para J.L y Concesionaria, que no cuente con sistema de calefacción , calefón al interior de recintos.

-. Sistema de calefacción: sin ´protecciones , protecciones inestables o deterioradas, contaminación al interior del recinto, estufas fijas sin mantención anual con conexiones en mal estado, filtraciones, tuberías tapadas oxidadas o dañadas, estufas móviles deterioradas , sin mantenimientos

-. Cubiertas: con filtraciones, quebradas, parches en cubierta con otros materiales, existencia de cubiertas de asbesto cemento, canales en mal estado o sin pendientes, sin aislación.

7.1.7.- CAMBIO DE PLANCHAS TRANSPARENTES EN PATIO CUBIERTO *m2*

Se consulta en recambio de planchas onduladas transparentes en patio cubierto.

7.1.8.- LAVAMANOS ACCESO SEDILE *un*

Se consulta incoporacion de lavamanos Adulto Marca Fanaloza Modelo Plus o similar aprobado por ITO, debe incluir Monomando Marca Fas, Sifon, llave de paso individual, fittings, conexión Agua Fría y Caliente. Según indicación en plano de arquitectura, acceso a sala CEDILE.

7.1.9- CERTIFICACIONES *gl*

Terminada la obra D.S 548 y previo a la visación por parte del Inspector de Obra al Estado de Pago Final, el Contratista deberá entregar los siguientes antecedentes;

Carpeta que contenga:

- 03 Copias Declaración Eléctrica Interior TE-1
- 03 Copias Declaración Instalaciones de Gas TC-6
- 03 Copias Ensayos de Hormigón
- 03 Copias de dotación de Agua Potable y Alcantarillado.

7.1.10.- LIMPIEZA GENERAL *gl*

Este ítem considera todas las labores de limpieza necesarias para hacer entrega de la obra en óptimas condiciones, tanto interiormente como en el entorno. Por lo tanto, el contratista, deberá preocuparse de liberar de todo escombro y realizar un acabado de superficies que permita la ocupación óptima de cada dependencia.

NOTA: CUALQUIER OMISION EN ESTAS ESPECIFICACIONES TECNICAS QUE ATENTEN CON EL ARTE DEL BUEN CONSTRUIR, DEBERA SER AVISADA Y/O ACLARADA PREVIO PRESENTACION DE LA OFERTA.

SE REITERA QUE TODAS LAS INSTALACIONES DOMICILIARIAS DEBEN ESTAR APROBADAS, Y REGULARIZADAS POR LOS ORGANISMOS CORRESPONDIENTES COMO REQUISITO PARA LA RECEPCION POR PARTE DE INTEGRA.

CONSIDERACIONES GENERALES Y ASPECTOSTÉCNICOS

▪Se debe instalar Mallas Mosquiteras conforme a lo especificado en los siguientes recintos; Salas de Actividades ,Salas de Hábitos Higiénicos, Bodegas de Material Didáctico, Patio Cubierto, Cocina, ,Bodega de Alimentos, Bodega de Aseo , Servicio Higiénico Manipuladora, servicio higienico Personal y personal de aseo, Comedor de Personal, sala multiuso, oficina administrativa , Oficina de Directora.

▪Se debe instalar extractor de aire en los siguientes recintos; Sala de Hábitos Higiénicos, Bodega de Material Didáctico, Servicio Higiénico Personal, Cocina, Bodega de Alimentos, Servicio Higiénico Manipuladora y Bodega de general.
▪De las cerraduras de Puertas, se consultan los siguientes modelos conforme a las puertas que sirven:
-Sala de Hábitos Higiénicos / Sala de Mudas: Scanavini Acero Inoxidable 960U,manilla y roseta con seguro.
-Sala de Actividades; Puerta de Acceso: Scanavini Acero Inoxidable 960U Manilla y roseta perforación cilindro exterior, manilla y roseta seguro interior.
-Sala de Expancion; Puerta de Acceso: Scanavini Acero Inoxidable 960U Manilla y roseta perforación cilindro exterior, manilla y roseta seguro interior.
-Puerta de Emergencia: Scanavini Acero Inoxidable 960U Manilla y roseta perforación cilindro exterior, manilla y roseta seguro interior.
-Bodega de Material Didáctico: Scanavini Acero Inoxidable 960U Manilla y roseta perforación cilindro exterior, manilla y roseta seguro interior.
-Pasillo Administración: Scanavini Acero Inoxidable 960U Manilla y roseta perforación cilindro exterior, manilla y roseta seguro interior.
-Oficina Directora :Scanavini Acero Inoxidable 960U Manilla y roseta perforación cilindro exterior, manilla y roseta seguro interior.
-Sala multiuso:ScanaviniAceroInoxidable960UManillaSimplepaso.
-Servicio Higiénico Personal: Scanavini Acero Inoxidable 960U Manilla y roseta perforación cilindro exterior, manilla y roseta seguro interior.
-Cocina: Scanavini Acero Inoxidable 960U Manilla Simple paso.
-Bodega de Alimentos: Scanavini Acero Inoxidable 960U Manilla y roseta perforación cilindro exterior, manilla y roseta seguro interior.
-Servicio Higiénico Manipuladora: Scanavini Acero Inoxidable 960U Manilla y roseta con seguro.
-Bodega General: Scanavini Acero Inoxidable 960U Manilla y roseta perforacióncilindro exterior, Manilla y roseta segurointerior.

▪DE LAS MIRILLAS Y CUERPOS VIDRIADOS:
-Puertas con mirillas 20x80; Acceso Sala de Actividades, Pasillo área administración,Pasillo área Alimentación.
-Puertas con ½ cuerpo vidriado; Sala de Hábitos Higiénicos, Comedor de Personal, Cocina.

▪DE LOS GANCHOS DE SUJECIÓN Y PESTILLOS EXTERIORES.
-Puertas con ganchos de sujeción; Todas las puertas consideran ganchos de sujeción altura 1,60m s.n.p.t
-Pestillos exteriores; Sala de Hábitos Higiénicos, Servicio Higiénico Personal y Discapacitados, Acceso Pasillo área administración, Acceso Pasillo área alimentación.

▪DE LAS CELOSÍAS EN PUERTAS
-Puertas con celosías de madera inferior; Puerta de acceso y emergencia Sala de Actividades, Sala de Hábitos Higiénicos, Bodega de Material Didáctico, bodega general, Servicio Higiénico Personal y discapacitados, Servicio Higiénico Manipuladora ,Pasillo acceso área administración, pasillo acceso área servicio alimentación, Comedor de Personal, sala multiuso 1 y 2, Cocina, Salida Patio de Servicio.

Puertas con celosías de madera inferior y superior; Bodega de Aseo, Bodega de Alimentos.

▪DISPENSADORESDE JABÓN, PAPEL HIGIÉNICO Y PAPEL TIPO NOVA

Sala de Hábitos Higiénicos; 02 dispensadores de Jabón (01 p/lavamanos niños y 01 sobre tineta), 01 dispensador de papel higiénico, 01 dispensador de toalla nova.
Comedor de Personal; 01 dispensador de jabón, 01 dispensador de toalla nova.
Servicio Higiénico Personal, personal de aseo y Discapacitados; 01 dispensador de Jabón, 01 dispensador de papel higiénico, 01dispensador de toalla nova.
Servicio Higiénico Manipuladora; 01 dispensador de Jabón, 01 dispensador de papel higiénico, 01 dispensador de toalla nova.
Cocina; 01dispensador de Jabón, 02 dispensadores de toalla nova

▪Todas las superficies de rampas deberán ser tratadas con esmalte epóxico color gris.

CLAUDIA CUCURELLA BUSTOS
REP. LEGAL FUNDACION INTEGRA

ISABEL VALENZUELA MAUREIRA
ARQUITECTO ITO FUNDACION INTEGRA

6.3 wc

- El espacio en torno a la taza debe considerarse según la **forma de aproximación**. Esta puede ser lateral a derecha o izquierda, frontal u oblicua, según la forma en que se realiza la transferencia desde la silla al wc.

- El **mecanismo de descarga** de agua puede ser mediante palanca accionable con mano, codos, etc.
- El papel higiénico deben situarse a una altura entre 70 a 90 cm y ser alcanzables en un **radio de acción** de 45 cm desde el inodoro.
- La **altura** de la taza debe adecuarse a la altura de 50 cm (altura a nivel con la silla de ruedas). Si la altura estándar es menor se colocará sobre una base lo más ceñida a la forma de la base del inodoro para no interferir con la aproximación a él.

Es importante que el wc sobresalga lo más posible de la pared para poder situar en profundidad la silla de ruedas. Si se usan inodoros sin estanque de agua se recomienda desplazarlo hacia delante hasta alcanzar una distancia mínima de 70 cm de **profundidad**.

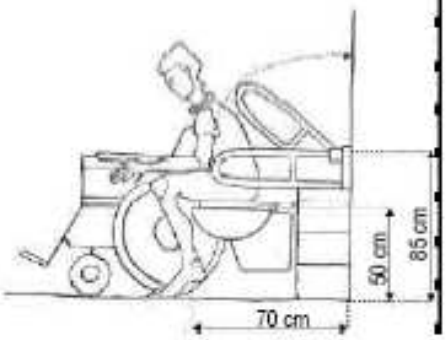

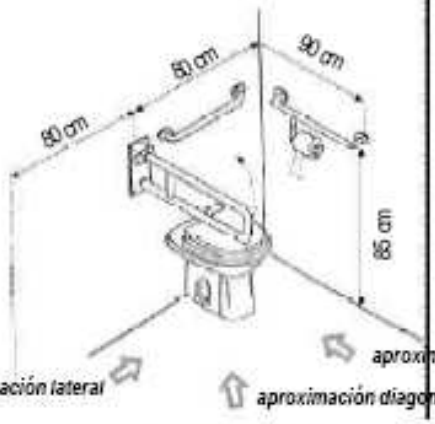

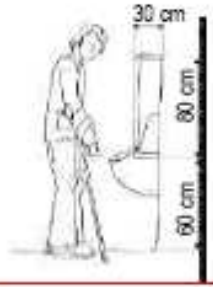

Los **urinarios** deben considerar espacios de aproximación sin obstáculos, barras de apoyo verticales de 80 cm de longitud, separadas 30 cm de la pared, y gancho para colgar las muletas o bastones.

Altura WC modificada en obra para alcanzar la altura adecuada.

6.2 lavamanos

- La aproximación al lavamanos es frontal. No debe tener pedestal ni mobiliario inferior que dificulte la aproximación.
- Para usuarios en silla de ruedas, la altura de colocación será de 80 cm. La altura mínima libre inferior será de 75 cm.
- Es conveniente aislar las cañerías de desagüe y alimentación que podrían causar quemaduras a personas con falta de sensibilidad en las piernas.
- La grifería debe ser del tipo palanca, presión u otro mecanismo que no requiera el giro de la muñeca.
- El espejo se instalará a una altura de 100 cm desde el suelo inclinado 10° con respecto a la vertical.
- Los toalleros y secador de manos se instalarán a una altura máxima de 110 cm.

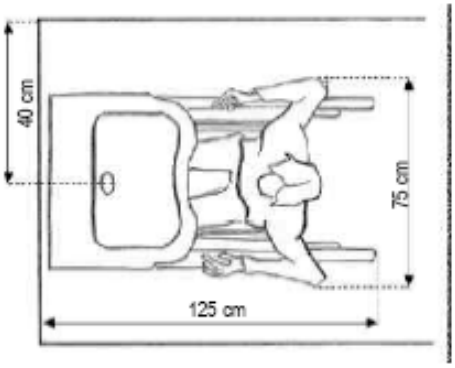

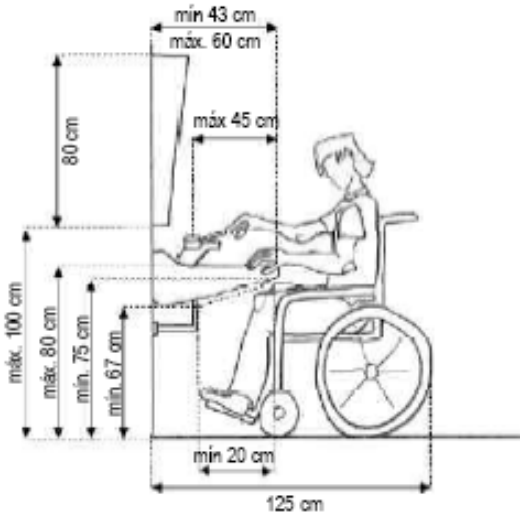

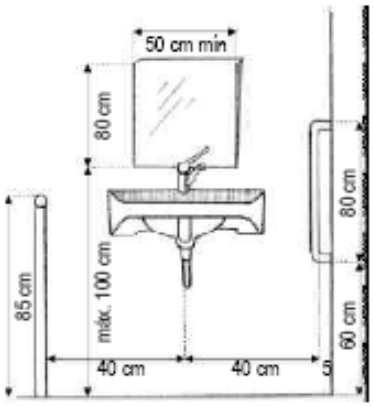

- **Las barras de apoyo** se disponen en el espacio de utilización próximo al aparato sanitario para ayudar en su uso a la persona discapacitada.

En el caso de baños de viviendas, las barras de apoyo deben ajustarse a las necesidades y costumbres del usuario.

En el caso de lugares de uso público es necesario buscar una ubicación que satisfaga las necesidades al mayor número de usuarios.

Las barras de apoyo deben tener un diámetro 3,5 cm, ser de material antideslizante, de color contrastante con las paredes y suelo y anclaje resistente.

La barra abatible se coloca en el costado desde donde se hace la transferencia desde la silla de ruedas hacia el wc.

CUADRO N°1 **"COLORES INSTITUCIONALES PARA FACHADAS Y EXTERIORES ESTABLECIMIENTOS FUNDACION INTEGRA".**	
FACHADAS	
AMARILLO	AMARILLO 7264D SARDONYX
VERDE	VERDE 7185A BROADLAF
AZUL	AZUL 7075D ELECTRON BLUE
ROJO	ROJO AC111R ARRESTING RED
BLANCO	BLANCO CW065W CAMELLE
ELEMENTOS EXTERNOS	
REJA EXTERIOR	GRIS 8784D BLACKTHORN
REJA DE PATIOS INTERIIORES	GRIS 8784D BLACKTHORN
MURO PERIMETRAL NTERIOR	GRIS 8782W STERLING COIN
MURO PERIMETRAL EXTERIOR	GRIS 8782W STERLING COIN
TECHOS	AMI 183 GRIS CENIZA(CINTAC)
CANALES DE AGUAS LLUVIA	GRIS 8783M STONEWALL
CASETA DE BASURA /GAS	GRIS 8783M STONEWALL
ELEMENTOS QUE DEN HACIA EL EXTERIOR	
PUERTA ACCESO A ESTABLECIMIENTOS	VERDE 7185A BROADLAF AMARILLO 7264D SARDONYX AZUL 7075D ELECTRON BLUE
PUERTAS A SALA DE ACTIVIDADES	Exterior. 7075D ELECTRON BLEU
PUERTAS DE ESCAPE	VERDE 7185A BROADLAF
PUERTAS COCINAS	ROJO AC111R ARRESTING RED
PUERTAS BAÑOS DICAPACITADOS	VERDE 7185A BROADLAF
PUERTA BAÑO PERSONAL DE COCINAS	ROJO EXTERIOR- INTERIOR:AC111R ARRESTING RED
PUERTA BAÑO DOCENTES	AMARILLO 7264D SARDONYX
PUERTAS OFICINAS	AMARILLO 7264D SARDONYX
PUERTAS BODEGA ALIMENTOS	ROJO EXTERIOR:AC111R ARRESTING RED
PUERTAS BODEGAS DE MAT. DIDACTICO	AMARILLO 7264D SARDONYX
PUERTAS BOD MAT ASEO	GRIS 8783M STONEWALL

GUARDAPOLVOS PASOS CUBIERTOS Y CIRCULACIONES	GRIS 8783M STONEWALL

NOTA: Refrencia a colores de acuerdo a pantone de "Cerecita" no implica que tengan que ser de esa marca, solo es una muestra del color institucional acordado.

CUADRO N° 2

"FICHA DE COLORES PARA JARDINES INFANTILES Y SALAS CUNA INTEGRA"

Item	Descripción de Recintos	Cielos	Pavimetos	Muros	Guardapolvos	Puerta acceso y Centros cde Puerta	Puerta Escape	Marcos de Ventanas
1	**Area de Párvulos**							
1.1	Sala actividades	Blanco	de acuerdo a proyect. Pavim.	Colores pasteles cercanos al Blanco 8471W SILK WHISPER/ 8140 MISTED POLLEN/ 8090W WINTER WHISPER/ 8000W AIRLAND BLEU/ 7990W PEARL VIOLET	GRIS 8783M STONEWALL	Exterior. 7075D ELECTRON BLEU Interior: 7074M BRANDON´S BLEU	VERDE 7185A BROADLAF	idem puerta corresp.
1.2	Sala de hábitos higiénicos		de acuerdo a proyect. Pavim.	Ceramicos de piso a cielo, color blanco(colocar friso a 1,2 con colores)	Retorno Pav. Ceramico Blanco o similar	AMARILLO 7264D SARDONYX	NO TIENE	idem puerta corresp.
2	**Area Administrativa**							
2.1	Hall	Blanco	de acuerdo a proyect. Pavim.	Colores pasteles cercanos al Blanco /8471W SILK HISPER/ 8140 MISTED POLLEN/ 8090W WINTER WHISPER/ 8000W AIRLAND BLEU/ 7990W PEARL VIOLET. Puede contemplar un muro de color Institucionales: VERDE 7185A BROADLAF/AMARILLO 7264D SARDONYX/ AZUL 7075D ELECTRON BLUE/ROJO AC111R ARRESTING RED	GRIS 8783M STONEWALL	Puerta Acceso Ppal.: VERDE 7185A BROADLAF AMARILLO 7264D SARDONYX AZUL 7075D ELECTRON BLUE	NO TIENE	idem puerta corresp.
2.2	Oficinas		de acuerdo a proyect. Pavim.	Colores pasteles cercanos al Blanco /8471W SILK WHISPER/ 8140 MISTED POLLEN/ 8090W WINTER WHISPER/ 8000W AIRLAND BLEU/ 7990W PEARL VIOLET. Puede contemplar un muro de color Institucionales: VERDE 7185A BROADLAF/AMARILLO 7264D SARDONYX/ AZUL 7075D ELECTRON BLUE/ROJO AC111R ARRESTING RED	GRIS 8783M STONEWALL	Amarillo 7264D SARDONYX	NO TIENE	idem puerta corresp.
2.3	Baño Personal y minusvalidos		de acuerdo a proyect. Pavim.	Ceramicos de Ciel-Suelo color blanco(colocar friso a 1,2 con colores instit, ver detalle adjunto)	Retorno Pav. Ceramico Blanco o similar	Verde 7184D	NO TIENE	idem puerta corresp.
2.4	Comedor de personal		de acuerdo a proyect. Pavim.	Colores pasteles cercanos al Blanco /8471W SILK WHISPER/ 8140 MISTED POLLEN/ 8090W WINTER WHISPER/ 8000W AIRLAND BLEU/ 7990W PEARL VIOLET. Puede contemplar un muro de color Institucionales: VERDE 7185A BROADLAF/AMARILLO 7264D SARDONYX/ AZUL 7075D ELECTRON BLUE/ROJO AC111R ARRESTING RED	GRIS 8783M STONEWALL	Amarillo 7264D SARDONYX		idem puerta corresp.
2.5	Bodega material didáctico		de acuerdo a proyect. Pavim.	Color Blanco	GRIS 8783M STONEWALL	Amarillo 7264D SARDONYX	NO TIENE	idem puerta corresp.
3	**Area de Servicios**							
3.1	Hall servicio	Blanco	de acuerdoa proyecto de Pavimentos	Base Colores pasteles, puede contemplar un muro de color	GRIS 8783M STONEWALL	ROJO AC111R ARRESTING RED	NO TIENE	idem puerta corresp.
3.2	Cocina general		de acuerdo a proyect. Pavim.	Ceramicos de Ciel-Suelo color blanco(colocar friso a 1,2 con colores instit, ver detalle adjunto)	Retorno Pav. Ceramico Blanco o	ROJO AC111R ARRESTING RED		idem puerta corresp.
3.3	Bodega de alimentos		de acuerdo a proyect. Pavim.	Color Blanco	GRIS 8783M STONEWALL	ROJO AC111R ARRESTING RED	ROJO AC111R ARRESTING RED	idem puerta corresp.
3.4	Bodega útiles de aseo		de acuerdo a proyect. Pavim.	Color Blanco	GRIS 8783M STONEWALL	GRIS 8783M STONEWALL	NO TIENE	idem puerta corresp.
3.5	Baño Personal Cocinas		de acuerdo a proyect. Pavim.	Ceramicos de Ciel-Suelo color blanco(colocar friso a 1,2 con colores instit, ver detalle adjunto)	Retorno Pav. Ceramico Blanco o	ROJO AC111R ARRESTING RED	NO TIENE	idem puerta corresp.

CUADRO N° 2

"FICHA DE COLORES PARA JARDINES INFANTILES Y SALAS CUNA INTEGRA"

Item	Descripción de Recintos	Cielos	Pavimetos	Muros	Guardapolvos	Puerta acceso y Centros cde Puerta	Puerta Escape	Marcos de Ventanas

4	**Sala Cuna**							
4.1	Hall sala cuna	Blanco	de acuerdo a proyect. Pavim.	Colores pasteles cercanos al Blanco /8471W SILK WHISPER/ 8140 MISTED POLLEN/ 8090W WINTER WHISPER/ 8000W AIRLAND BLEU/ 7990W PEARL VIOLET. Puede contemplar un muro de color Institucionales: VERDE 7185A BROADLAF/AMARILLO 7264D SARDONYX/ AZUL 7075D ELECTRON BLUE/ROJO AC111R ARRESTING RED	GRIS 8783M STONEWALL	Puerta Acceso Ppal.: VERDE 7185A BROADLAF AMARILLO 7264D SARDONYX AZUL 7075D ELECTRON BLUE	NO TIENE	idem puerta corresp.
4.2	Sala actividades		de acuerdo a proyect. Pavim.	Colores pasteles cercanos al Blanco /8471W SILK WHISPER/ 8140 MISTED POLLEN/ 8090W WINTER WHISPER/ 8000W AIRLAND BLEU/ 7990W PEARL VIOLET.	GRIS 8783M STONEWALL	Azul Exterior. 7075D Interior: 7074M	Verde Pintura 7185A 7184D	idem puerta corresp.
4.3	Sala de mudas y Habitos Higienicos		de acuerdo a proyect. Pavim.	Ceramicos de Ciel-Suelo color blanco(colocar friso a 1,2 con colores instit, ver detalle adjunto)	Retorno Pav. Ceramico Blanco o similar	AMARILLO 7264D SARDONYX	NO TIENE	idem puerta corresp.
4.4	Sala de amamantamiento		de acuerdoa proyecto de Pavimentos	Colores pasteles cercanos al Blanco	GRIS 8783M STONEWALL	Colores pasteles cercanos al Blanco. Preferentemente tonos azules.*	BLANCO	idem puerta corresp.
4.5	Baño Personal		de acuerdo a proyect. Pavim.	Ceramicos de Ciel-Suelo color blanco(colocar friso a 1,2 con colores instit, ver detalle adjunto)	Retorno Pav. Ceramico Blanco o similar	AMARILLO 7264D SARDONYX	NO TIENE	idem puerta corresp.
4.6	Bodega material didáctico sala cuna		de acuerdo a proyect. Pavim.	Color Blanco	gris 8783M	AMARILLO 7264D SARDONYX	NO TIENE	idem puerta corresp.
5	**Area de Servicios Sala Cuna**							
5.1	Cocina de Leche	Blanco	de acuerdo a proyect. Pavim.	Ceramicos de Ciel-Suelo color blanco(colocar friso a 1,2 con colores instit, ver detalle	Retorno Pav. Ceramico	Rojo	NO TIENE	idem puerta corresp.
5,2	Cocina de sólidos		de acuerdo a proyect. Pavim.	Ceramicos de Ciel-Suelo color blanco(colocar friso a 1,2 con colores instit, ver detalle	Retorno Pav. Ceramico	Rojo	NO TIENE	idem puerta corresp.
5.3	Bodega de alimentos sala cuna		de acuerdo a proyect. Pavim.	Color Blanco	GRIS 8783M STONEWALL	ROJO AC111R ARRESTING RED	NO TIENE	idem puerta corresp.
5.4	Bodega útiles de aseo sala cuna		de acuerdo a proyect. Pavim.	Color Blanco	GRIS 8783M STONEWALL	GRIS 8783M STONEWALL	NO TIENE	idem puerta corresp.
5.5	Baño Personal		de acuerdo a proyect. Pavim.	Ceramicos de Ciel-Suelo color blanco(colocar friso a 1,2 con colores instit, ver detalle adjunto)	Retorno Pav. Ceramico Blanco o similar	AMARILLO 7264D SARDONYX	NO TIENE	idem puerta corresp.

NOTA: Refrencia a colores de acuerdo a pantone de "Cerecita" no implica que tengan que ser de esa marca, solo es una muestra del color institucional acordado.

CUADRO Nº 1
ARTEFACTOS POR RECINTO PARA ESPECIALIDADES DE AGUA POTABLE
ELECTRICIDAD Y CORRIENTES DEBILES Y GAS LICUADO

RECINTOS	AGUA POTABLE FRIA Y CALIENTE		ELECTRICIDAD Y CORRIENTES DEBILES				GAS Red de Integra/Red		
	Artefactos conectados a Red de Agua Caliente	Artefactos conectados a Red de Agua Fria	cantidad de Luminarias por Recinto	cantidad de Enchufes por Recinto	cantidad de Equipos de Emergencia por Recinto	Citofonos /Telefonia / Internet por recinto	Agua Caliente	Calefacción	Artefactos Cocinas
Area Docente									
Sala Actividades Nivel Sala Cuna	/	/	12*	3 enchufes dobles	2 equipo	al menos 1 enchufes deben contar con 2 punto de red c/u	/	Red 2 de Integra	/
Sala de Muda y habitos Higienicos nivel Sala Cuna	tineta lavamanos	tineta lavamanos	3*	1 enchufe doble	1 equipo	/	Red 2 de Integra	Red 2 de Integra	/
Sala de Expansión Nivel Sala Cuna	/	/	6*	2 enchufes dobles	1 equipo	al menos 1 enchufe deben contar con 1 punto de red	/	Red 2 de Integra	/
Sala de actividades Nivel Medio	/	/	12*	3 enchufes dobles	2 equipo	al menos 1 enchufes deben contar con 2 punto de red c/u	/	Red 2 de Integra	/
Sala de Habitos Higienicos nivel parvulos	tineta lavamanos	tineta lavamanos	3*	1 enchufe doble	1 equipo	/	Red 2 de Integra	Red 2 de Integra	/
Sala de Expansión nivel parvulos	/	/	6*	2 enchufes dobles	1 equipo	al menos 1 enchufe deben contar con 1 punto de red	/	Red 2 de Integra	/
Area Administrativa									
Oficina 1	/	/	2*	2 enchufes triples	1 equipo	1 Citofono/timbre Los 2 enchufes deben contar con 1 punto de red 1 de los enchufes de debe ubicar a 1,80 m de altura donde irá gabinete y contar con circuito y automatico independiente.	/	Red 2 de Integra	/
Oficina 2	/	/	2 *	2 enchufes triples	1 equipo	1 Citofono/timbre Los 2 enchufes deben contar con 1 punto de red	/	Red 2 de Integra	/
Hall	/	/	evaluar según proyecto*	1 enchufe doble	1 equipo	/	/	Red 2 de Integra	/
Sala Multiuso 1	lavamanos	lavamanos	evaluar según proyecto*	2 enchufes triples	1 equipo	/	Red 2 de Integra	Red 2 de Integra	/
Sala Multiuso 2	lavamanos	lavamanos	evaluar según proyecto*	2 enchufes triples	1 equipo	/	Red 2 de Integra	Red 2 de Integra	/
Sala de amamantamiento	lavamanos	lavamanos	1 centro de alumbrado	1 enchufe simple	/	/	Red 2 de Integra	/	/
Baño accesible	lavamanos	lavamanos	1 centro de alumbrado	1 enchufe doble	/	/	/	/	/
Baño personal	lavamanos	lavamanos	1 centro de alumbrado	1 enchufe doble	/	/	/	/	/
Bodega Material Didactico	/	/	1*	/	/	/	/	/	/
Bodega General	/	/	1*	/	/	/	/	/	/

Area de Servicios									
Cocina general	Lavafondos/ lavaplatos Lavamanos	Lavafondos/ lavaplatos Lavamanos	2*	2 enchufes triples	1 equipo	/	Red 1 de la Concesionaria	/	Red 1 de la Concesionaria
Cocina Sala Cuna	Lavafondos/ lavaplatos Lavamanos	Lavafondos/ lavaplatos Lavamanos	2*	2 enchufes triples	1 equipo	/	Red 1 de la Concesionaria	/	Red 1 de la Concesionaria
Cocina de Leche	Lavafondos/ lavaplatos Lavamanos	Lavafondos/ lavaplatos Lavamanos	2*	2 enchufes triples	1 equipo	/	Red 1 de la Concesionaria	/	Red 1 de la Concesionaria
Bodega de Alimentos	/	/	1*	2 enchufes triples	/	/	/	/	/
Bodega utiles de aseo 1	/	/	1 centro de alumbrado	/	/	/	/	/	/
Bodega utiles de aseo 2	/	/	1 centro de alumbrado	/	/	/	/	/	/
Baño Personal c/ducha 1 (Unidad de Alimentación)	lavamanos ducha	lavamanos ducha	2 centro de alumbrado	1 enchufe doble	/	/	Red 1 de la Concesionaria	/	Red 1 de la Concesionaria
Baño Personal c/ducha 2 (general)	lavamanos ducha	lavamanos ducha	2 centro de alumbrado	1 enchufe doble	/	/	Red 2 de Integra	/	Red 2 de Integra
Circulaciones y patios									
Circulaciones (incluye circulaciones cubiertas exteriores)	/	/	evaluar según proyecto*	minimo 2 enchufes dobles	/	/	/	/	/
Patio de Servicio	/	lavadero	1 centro de alumbrado	/	/	/	debe contar con caseta para la Red 1de la Concesionaria** y para la Red 2 de Integra**	/	/
Patio Cubierto	/	/	evaluar según proyecto*	minimo 2 enchufes dobles	1 equipo	/	/	Red 2 de Integra	/

PAVIMENTOS/PINTURAS/SEGURIDAD

RECINTOS	PAVIMENTOS	PINTURAS						SEGURIDAD
	Materialidad	cielo	muros	guardapolvos	puerta acceso	puerta escape	marco ventanas	Requerimientos
Area Docente								
Sala actividades nivel sala cuna	Vinilico: Arquitac 3.2 palmetas 30x30, colores requieren diseño Ceramica: 30 x 30, colores requieren diseño	Esmalte al agua color blanco	Esmalte al agua. Colores pasteles claros	Oleo o esmalte sintetico. Color Gris	Oleo o esmalte Sintetico. Color según TTRR Colores	Oleo o esmalte Sintetico. Color según TTRR Colores	idem a puerta correspondiente	**Gancho de seguridad**: en puertas altura 1,6m **Film Antivandalico**: en ventanas con antepecho inferior a 90 cm. **Enchufes**: altura 1,3m **Rampas**: en salida de escape, pendiente max 12% art.4,2,20 OGUC. Considerarbaranda Metalica altura 0,95 m, en desniveles mayores a 90 cms. art. 4.1.7 OGUC **Marco Malla**: Malla mosquitera en ventanas **Escaleras**: en caso de existir, deben contar con baranda altura 0.95m y protección no escalable a 1,4 m. **Puertas exteriores metalicas** **Protección de Bisagras:** por ambas caras de las puertas considerar protección que evite que los niños metan sus dedos.
Sala de Expansión nivel sala cuna								
Sala Actividades nivel medio								
Sala de Expansión nivel parvulos								
Sala de Muda	Ceramica: antideslizantes 30x30, colores claros		Ceramica: de piso a cielo, color blanco 20 x 30. Considerar una franja de ceramica apaisada de colores al menos a 1,50 m del nivel de piso terminado					
Sala de Hábitos Higiénicos								
Area Administrativa								
Oficinas	Vinilico: Arquitac 3.2 palmetas 30x30, colores requieren diseño Ceramica: 30 x 30, colores requieren diseño	Esmalte al agua color blanco	Esmalte al agua: Colores pasteles claros Ceramica: en sector de lavamanos (1m2)	Oleo o esmalte sintetico. Color Gris	Oleo o esmalte Sintetico. Color según TTRR Colores	Oleo o esmalte Sintetico. Color según TTRR Colores	idem a puerta correspondiente	**Film antivandalico:** en ventanas con antepecho inferior a 90 cm **Marco Malla:** Malla mosquitera en ventanas de sala multiuso docente (comedor de personal) **Extintores:** considerar 1 equipo de emergencia por cada 150 m2 de construcción en los siguientes espacios: - Acceso Principal al establecimiento - Salida de emergencia desde sala de Actividades a Patios - Salida de Patio Cubierto.
Hall								
Sala Multiuso Docente/comedor de personal								
Sala Comunitaria								
Sala de amamantar								
Baño personal accesible para personas con discapacidad	Ceramica: antideslizantes 30x30, colores claros	Esmalte al agua color blanco	Ceramica: de piso a cielo, color blanco 20 x 30.					
Baño docente								
Baño personal auxiliar								
Bodega Material Didactico	Ceramica: antideslizantes 30x30, colores claros	Esmalte al agua color blanco	Esmalte al agua. Colores pasteles claros					
Bodega General								
Bodega Utiles de Aseo								
Area de Servicios								
Cocina General (parvulos y/o sala cuna)	Ceramica: antideslizantes 30x30, colores claros	Esmalte al agua color blanco	Ceramica: de piso a cielo color blanco	Oleo o esmalte sintetico. Color Gris	Oleo o esmalte Sintetico. Color según TTRR Colores	Oleo o esmalte Sintetico. Color según TTRR Colores	idem a puerta correspondiente	**Film antivandalico:** en ventanas con antepecho inferior a 90 cm **Enchufes:** altura 1,3m **Malla Mosquitera:** En ventanas y puertas de cocinas y bodegas de alimentos
Cocina de Leche								
Baño Manipuladoras de Alimentos								
Bodega de alimentos								
bodega de utiles de aseo			Esmalte al agua. Colores pasteles claros					
Circulaciones y Patios Cerrados								
Circulaciones(incluye circulaciones cubiertas exteriores)	Radier/pastelones/baldosa (según proyecto)	/	/	/	/	/	/	**Accesibilidad:** asegurar libre desplazamiento, salvar desniveles con rampas
Patio Cubierto	Vinilico: Arquitac 3.2 palmetas 30x30, colores requieren diseño Ceramica: 30 x 30, colores requieren diseño	Esmalte al agua color blanco	Esmalte al agua. Colores pasteles claros	Oleo o esmalte sintetico. Color Gris	Oleo o esmalte Sintetico. Color según TTRR Colores	Oleo o esmalte Sintetico. Color según TTRR Colores	idem a puerta correspondiente	
Areas Cubiertas								
Sombreadero Patio	según proyecto	/	/	/	/	/	/	
Areas No construidas								
Patio Extensión Sala Cuna	Se podra utilizar 1 o mas materiales: Pasto sintetico/ palmetas caucho/ radier/ pastelones/ baldosas antideslizantes/ terreno natural (Según proyecto)	/	/	/	/	/	/	**Rejas separadoras de patios:** de 0.90 m entre patios docentes y de 1.80 m entre otras areas **Rejas exteriores:** transparentes y con portón electrico para los accesos. **Accesibilidad**: asegurar libre desplazamiento, salvar desniveles con rampas
Patio Extensión Niveles Medios		/	/	/	/	/	/	
Patio general		/	/	/	/	/	/	
Patio Servicio	Radier	/	/	/	/	/	/	